No。	品　　名	材 質	個 数	備　　考
1	胴板	SUS304	1	t0。8
2	底板	SUS304	1	t0。8
3	把手	SUS304	1	BK−2用（t0。8）

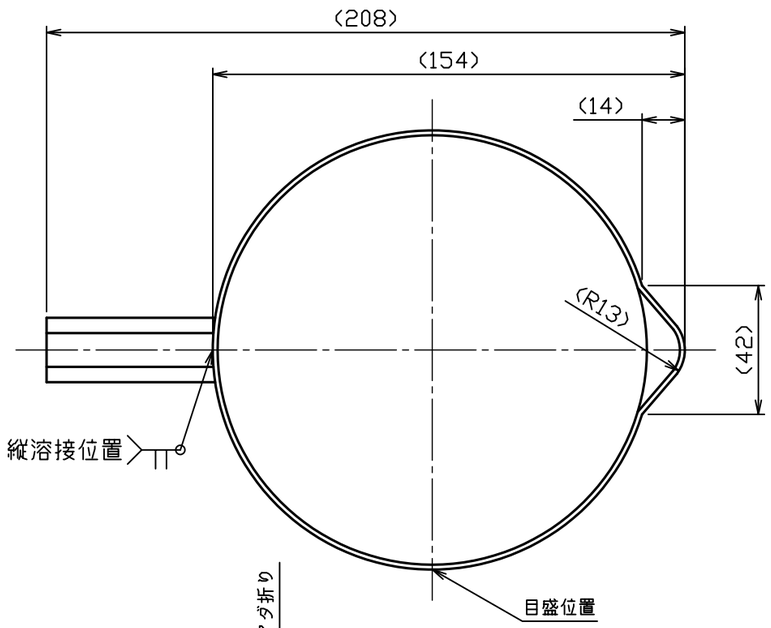

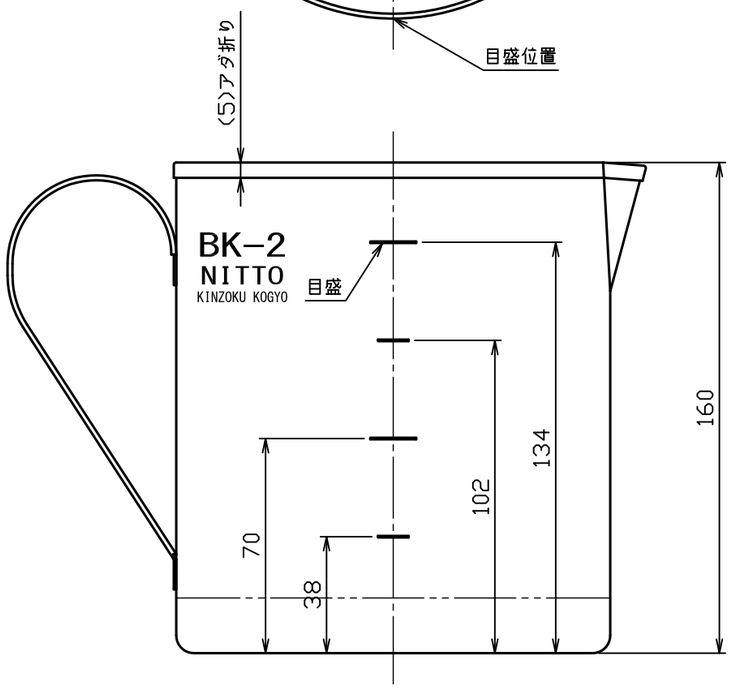

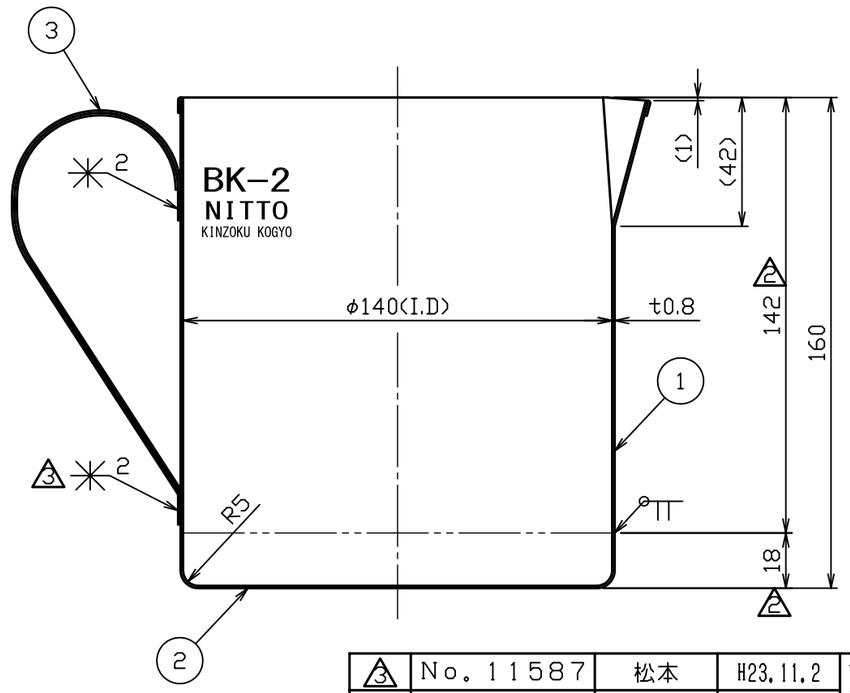

注記
内外面バフ研磨

3	No。11587	松本	H23.11.2
2	No。10540	岸	H22.4.20
1	No。07017	新井	H19.3.31
No。	変 更 番 号	氏 名	日 付

板金溶接組立の寸法許容差は±1%又は5mmの大きい値

	製 図	設 計	検 図	承 認
氏 名	小黒	小黒	鈴木	鈴木
日 付	H13.8.8	H13.8.8		

名称	ビーカー2L BK−2
図番	HP−1−2−0018509−3
尺 度	1：2
参考図	31-1-2-0001758
得意先名	規格

日東金属工業株式会社

1 図面整理