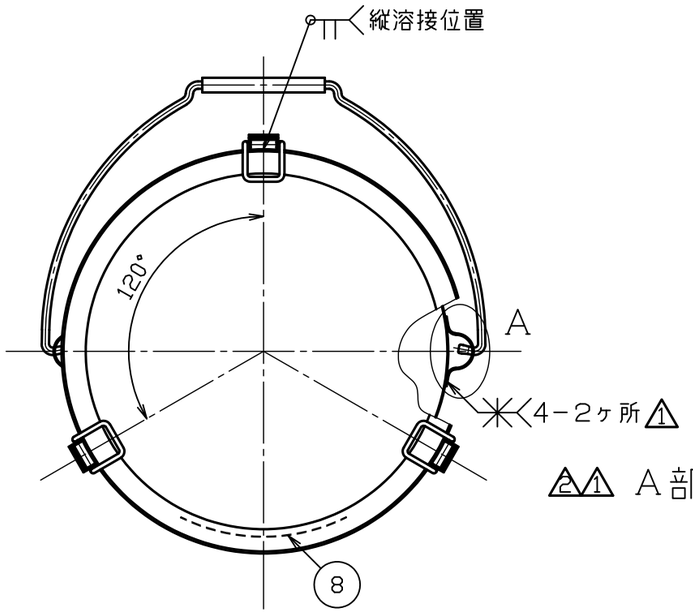

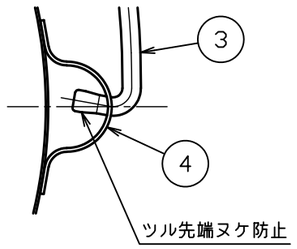

2 1 A部詳細図　S＝1：2

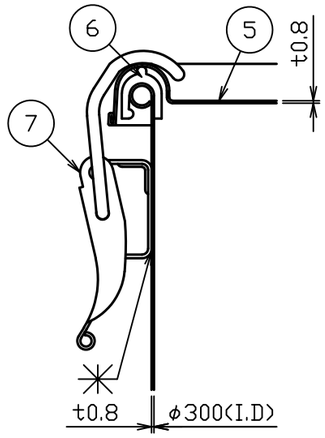

B部詳細図　S＝1：2

No.	品名	材質	個数	備考
1	胴板	SUS304	1	t0.8
2	底板	SUS304	1	t0.8
3	ツル	SUS304	1	φ6丸棒
4	丸ダルマ（大）	SUS304	2	規格
5	密閉蓋	SUS304	1	30用（t0.8）
6	A型パッキン	ｼﾘｺﾝｺﾞﾑ	1	30用
7	キャッチクリップ	SUS304	3	規格
8	シール座板	SUS304	1	t0.8(44-1-1-0033496)

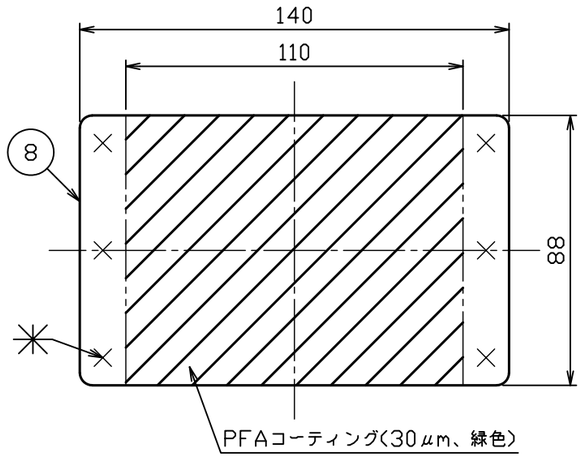

シール座板詳細図　S＝1：2

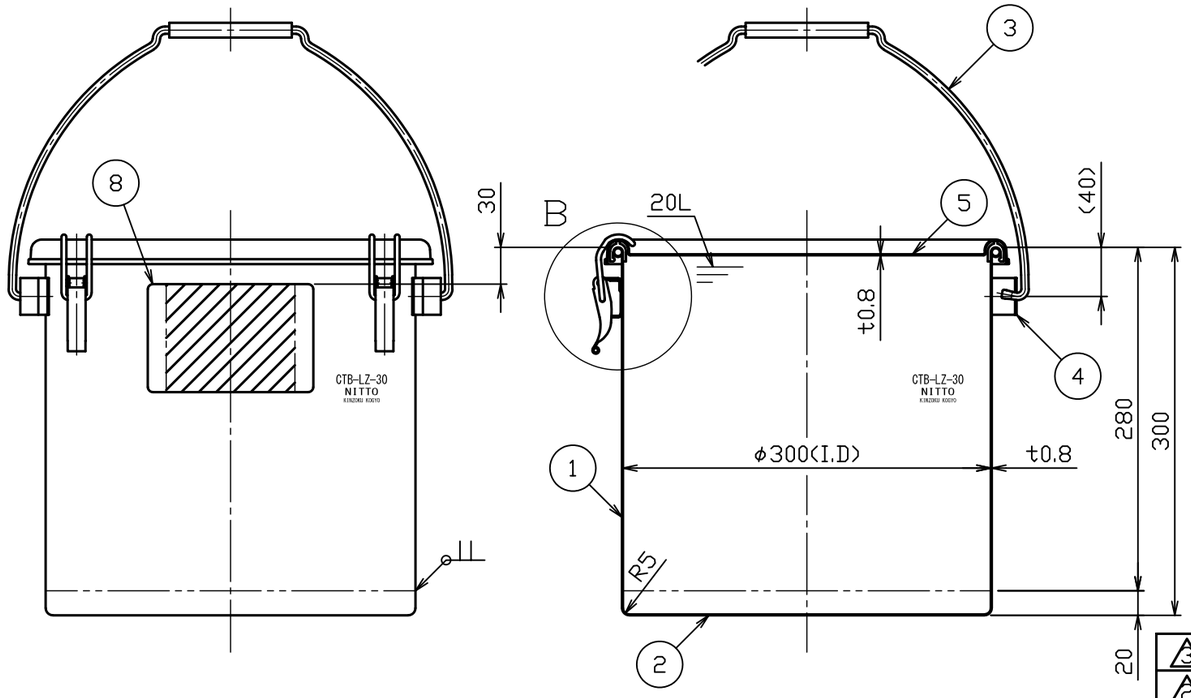

注記
内外面#320バフ研磨
容量　20L
1 重量　約3.6kg

1 図面整理

No.	変更番号	氏名	日付
3			
2	No.18561	磯	H30.8.6
1	No.16533	池田	H28.4.22

板金溶接組立の寸法許容差は±1%又は5mmの大きい値

	製図	設計	検図	承認
氏名	池田	池田	青木	青木
日付	H27.8.5	H27.8.5		

名称：シール座付吊り下げ式密閉容器 CTB−LZ−30（A型パッキン）

図番：HP−1−2−0033510 2

尺度：1：5　1：2

参考図：−　得意先名：　規格

日東金属工業株式会社