	No。	品　　名	材　質	個　数	備　　考
	1	胴板	SUS304	1	t０。８
	2	底板	SUS304	1	t０。８
1	3	ツル	SUS304	1	φ６丸棒
1	4	丸ダルマ（大）	SUS304	2	t１。２
	5	密閉蓋	SUS304	1	３０用（t０。８）
	6	Ａ型パッキン	ｼﾘｺﾝｺﾞﾑ	1	３０用
	7	キャッチクリップ	SUS304	３	規格

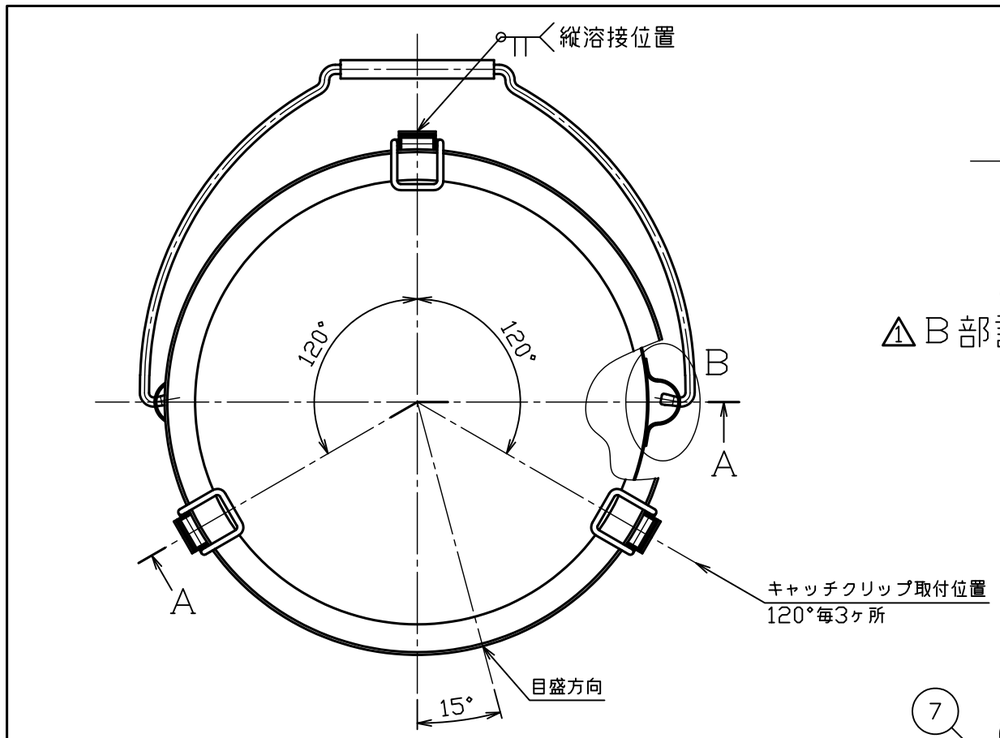

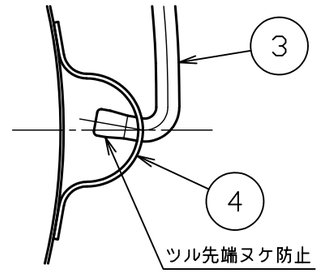

1 B部詳細図　S＝１：２

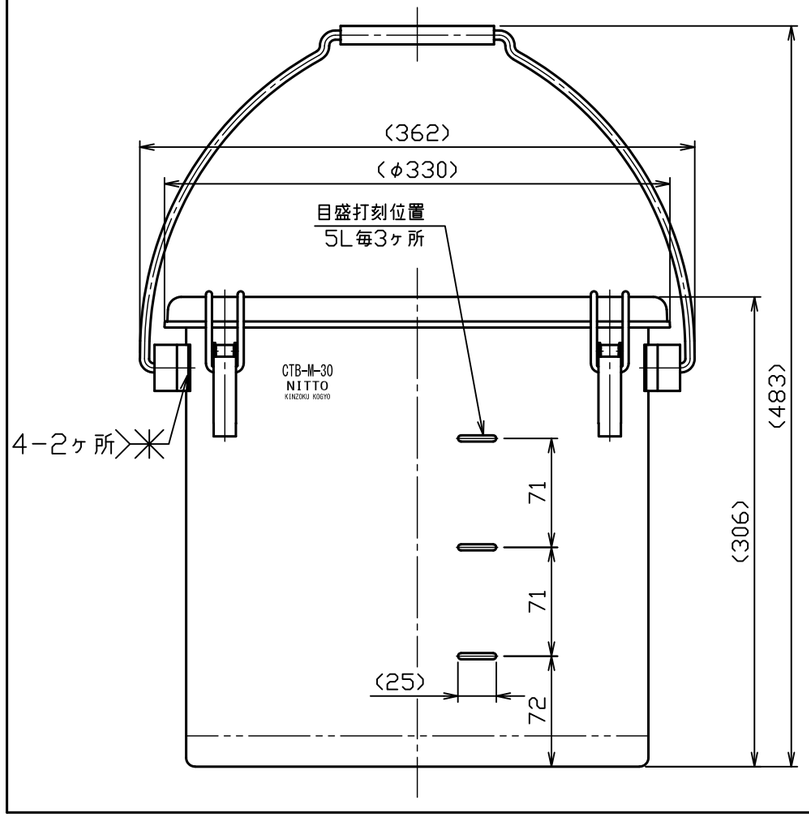

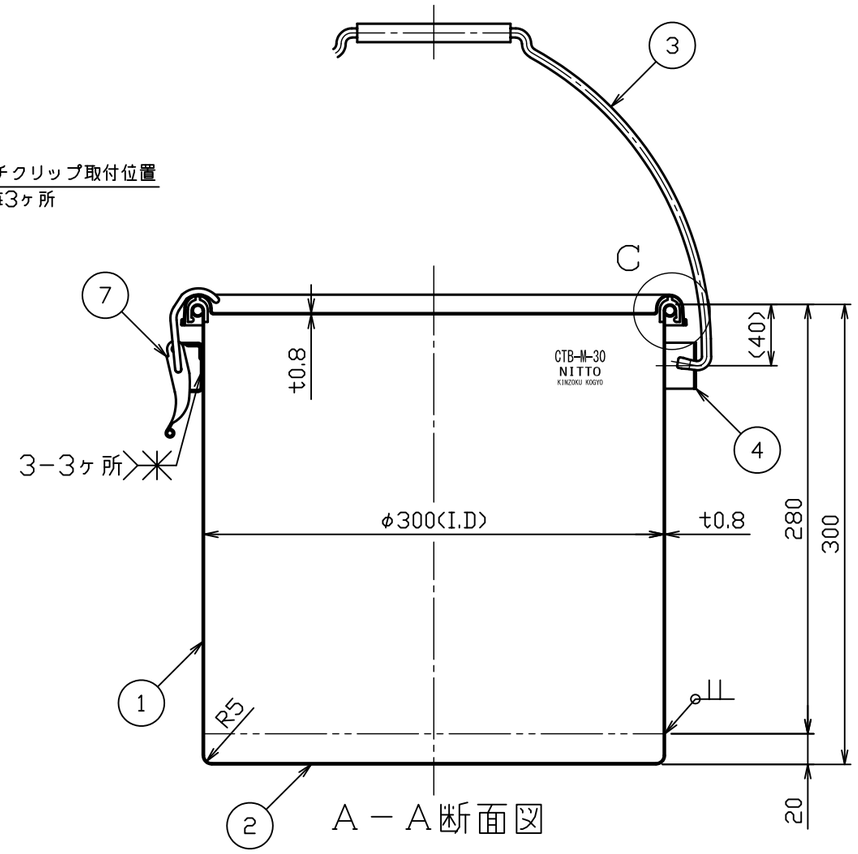

A－A断面図

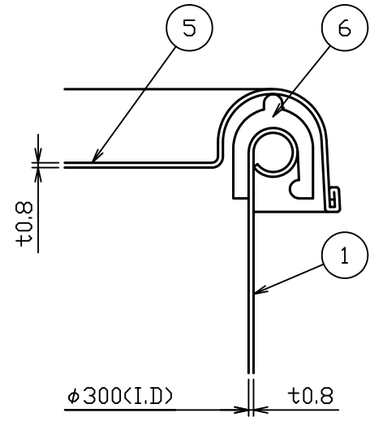

C部詳細図　S＝１：１

注記
内外面バフ研磨
容量　２０Ｌ
重量　約３。４ｋｇ

3			
2			
1	No。18562	青木	H30.8.28
No。	変更番号	氏名	日付

板金溶接組立の寸法許容差は±１％又は５ｍｍの大きい値

	製図	設計	検図	承認
氏名	黒木	黒木	石井	石井
日付	H30.3.1	H30.3.1		

名称	吊り下げ式密閉容器目盛付 CTB－M－30（A型パッキン付）
図番	HP-1-2-0038362-1
尺度	1：4　1：1　1：2
参考図	得意先名　規格

日東金属工業株式会社