| | No。 | 品　　名 | 材 質 | 個 数 | 備　　考 |
|---|---|---|---|---|---|
| | 1 | 胴板 | SUS304 | 1 | t０。８ |
| | 2 | 底板 | SUS304 | 1 | t０。８ |
| △1 | 3 | ツル | SUS304 | 1 | φ６丸棒 |
| △1 | 4 | 丸ダルマ（大） | SUS304 | ２ | t１。２ |
| | 5 | 密閉蓋 | SUS304 | 1 | ３０用（t０。８） |
| | 6 | Ａ型パッキン | ｼﾘｺﾝｺﾞﾑ | 1 | ３０用 |
| | 7 | キャッチクリップ | SUS304 | ３ | 規格 |
| | 8 | 把手（小） | SUS304 | 1 | 規格 |

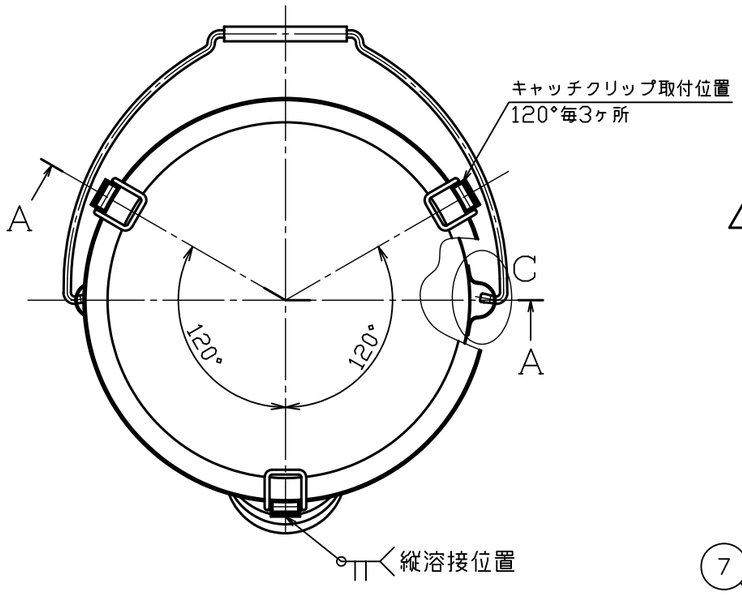


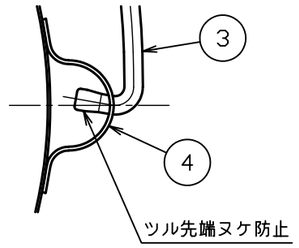


△1 Ｃ部詳細図　Ｓ＝１：２

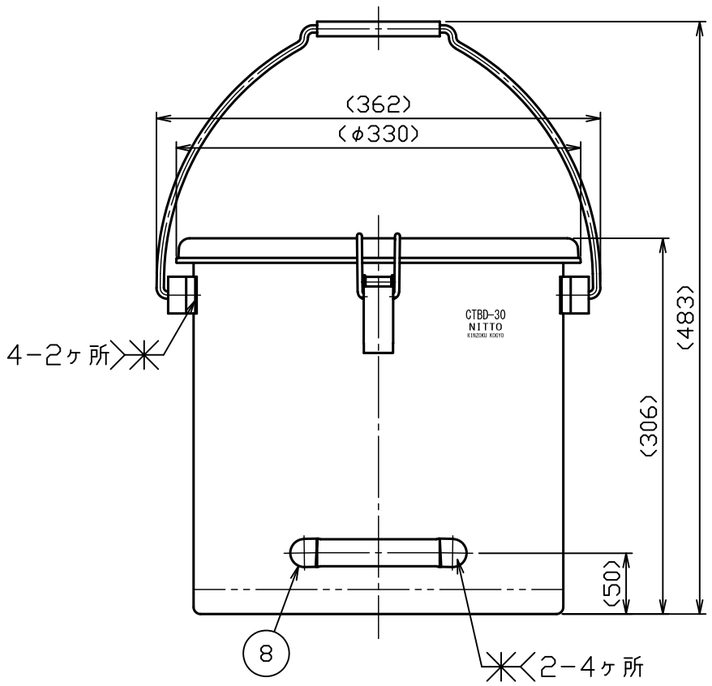


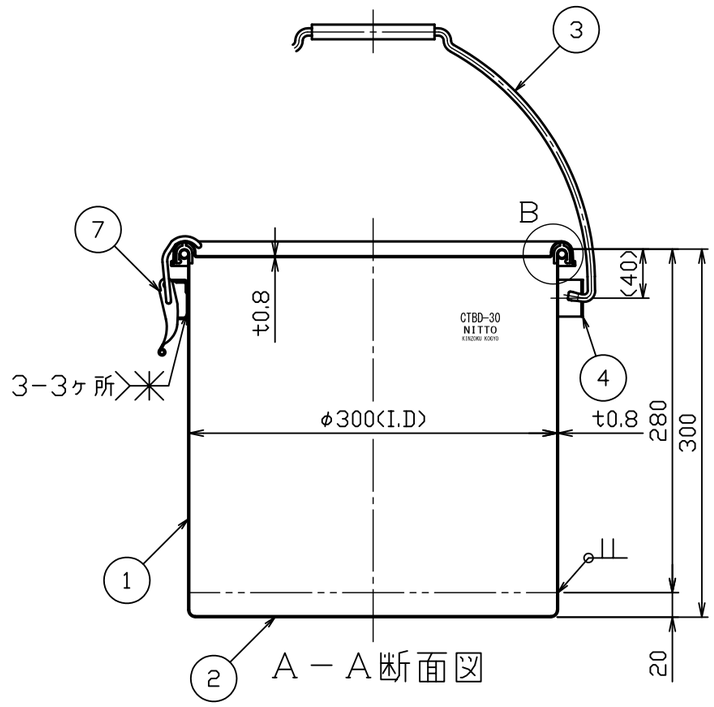


Ａ－Ａ断面図

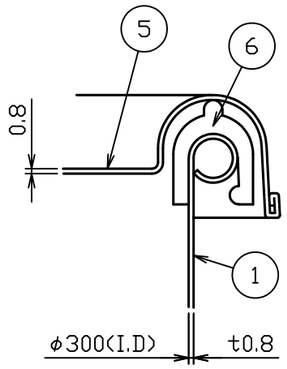


Ｂ部詳細図　Ｓ＝１：１

注記
内外面研磨
容量　２０Ｌ
重量　約３。４ｋｇ

| | | | |
|---|---|---|---|
| △3 | | | |
| △2 | | | |
| △1 | No。18555 | かいたに | H30.8.18 |
| No。 | 変更番号 | 氏名 | 日付 |

板金溶接組立の寸法許容差は±１％又は５ｍｍの大きい値

| | 製図 | 設計 | 検図 | 承認 |
|---|---|---|---|---|
| 氏名 | 野村 | 野村 | 青木 | 青木 |
| 日付 | H28.3.4 | H28.3.4 | | |

| | |
|---|---|
| 名称 | 密閉容器（キャッチクリップ式）<br>吊り下げ式下部把手付　CTBD-30（A型パッキン） |
| 図番 | HP-1-2-0034665-△1 |
| 尺度 | 1：5　1：1　1：2 |
| 参考図 | 得意先名　規格 |

日東金属工業株式会社