No。	品　　名	材 質	個 数	備　　考
1	胴板	SUS316L	1	t０。８
2	底板	SUS316L	1	t０。８
3	把手（小）	SUS304	2	規格
4	密閉蓋	SUS316L	1	２４用（t０。８）
5	Ａ型パッキン	ｼﾘｺﾝｺﾞﾑ	1	２４用
6	キャッチクリップ	SUS304	3	規格

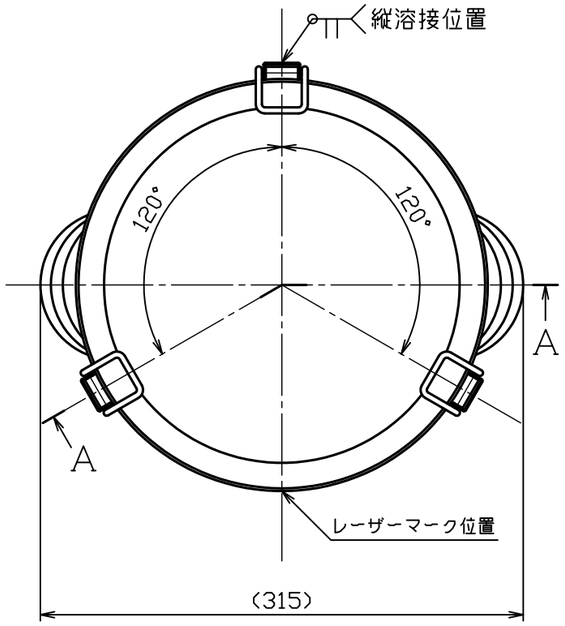

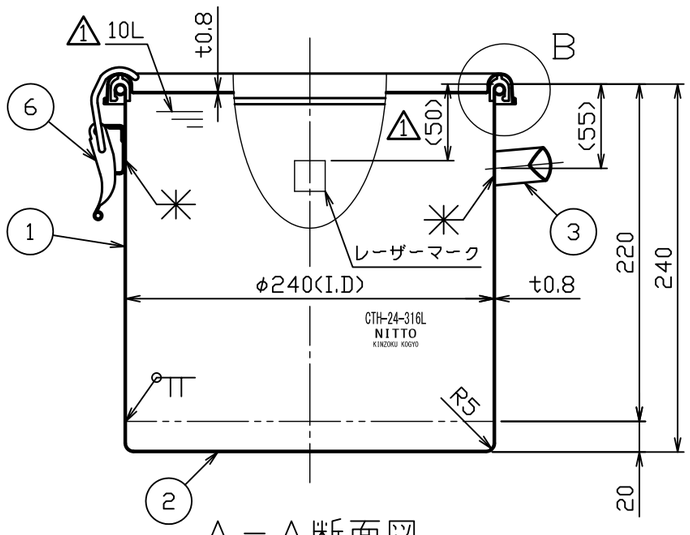

Ａ－Ａ断面図

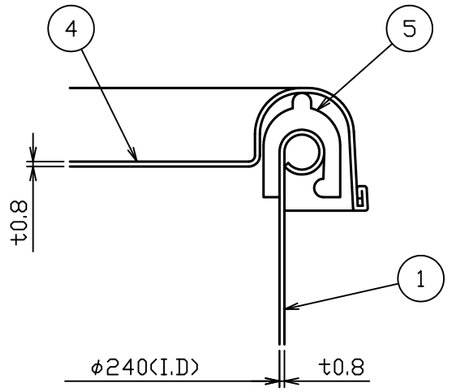

Ｂ部詳細図　Ｓ＝１：１

1レーザーマーク詳細図　Ｓ＝２：１

注記
内外面バフ研磨
容量　１０Ｌ

3				名称	密閉式容器（キャッチクリップ式） CTH－24－316L（A型パッキン）
2				図番	HP－1－2－0027566－1
1	No。16512	鈴木	H28.1.20		
No。	変更番号	氏名	日付	尺度	1：4　1：1　2：1
板金溶接組立の寸法許容差は±1％又は5mmの大きい値				参考図	得意先名　規格

	製図	設計	検図	承認
氏名	阿蘇谷	阿蘇谷	堀越	堀越
日付	H20.8.27	H20.8.27		

日東金属工業株式会社