No。	品　　名	材 質	個 数	備　　考
1	胴板	SUS304	1	t０。７
2	底板	SUS304	1	t０。７
3	把手（小）	SUS304	2	規格
4	密閉蓋	SUS304	1	１８用（t０。８）
5	Ａ型パッキン	ｼﾘｺﾝｺﾞﾑ	1	１８用
6	キャッチクリップ	SUS304	3	規格

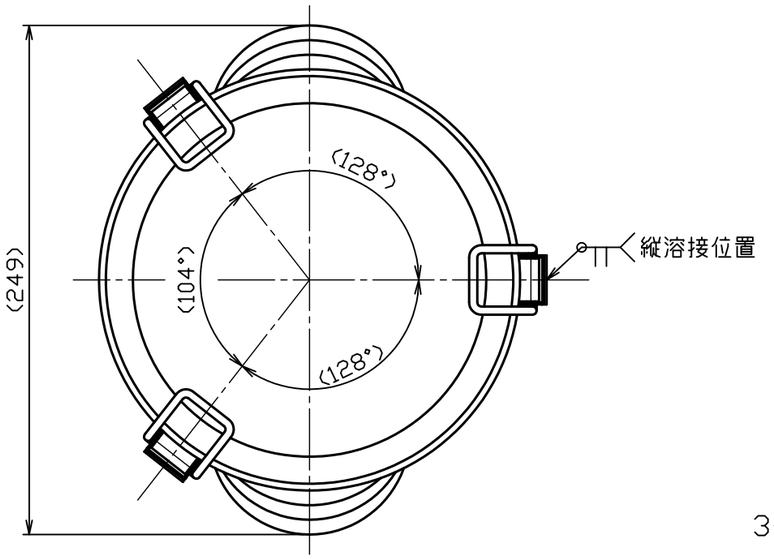

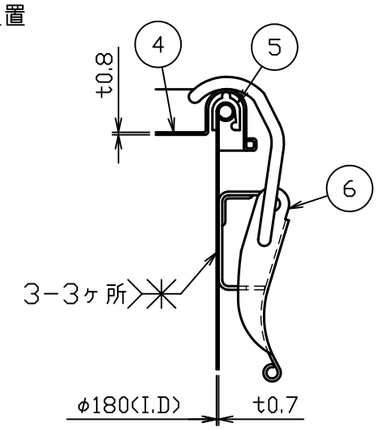

Ａ部詳細図　Ｓ＝１：２

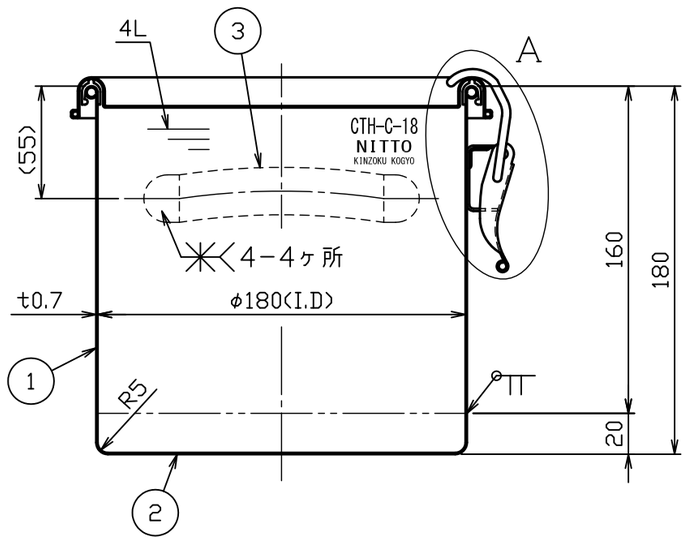

注記
　内外面バフ研磨後、
　内面のみＰＦＡコーティング
　⚠1（５０μｍ・茶色）
　外面コーティング焼け色除去無し
　容量　４Ｌ

No。	変更番号	氏名	日付
⚠3			
⚠2			
⚠1	No。15582	新田	H27.6.16

板金溶接組立の寸法許容差は±１％又は５ｍｍの大きい値

	製図	設計	検図	承認
氏名	岸	岸	岸	岸
日付	H22.4.20	H22.4.20		

名称：コーティング付密閉容器　ＣＴＨ－Ｃ－１８（Ａ型パッキン）

図番：HP-1-2-0029305-⚠1

尺度：１：３　１：２

参考図　　得意先名　規格

日東金属工業株式会社