No。	品　　名	材 質	個 数	備　　考
1	胴板	SUS304	1	t０。８
2	底板	SUS304	1	t０。８
3	把手（中）	SUS304	2	規格
4	密閉蓋	SUS304	1	３３用（t０。８）
5	Ａ型パッキン	ｼﾘｺﾝｺﾞﾑ	1	３３用
6	キャッチクリップ	SUS304	4	規格

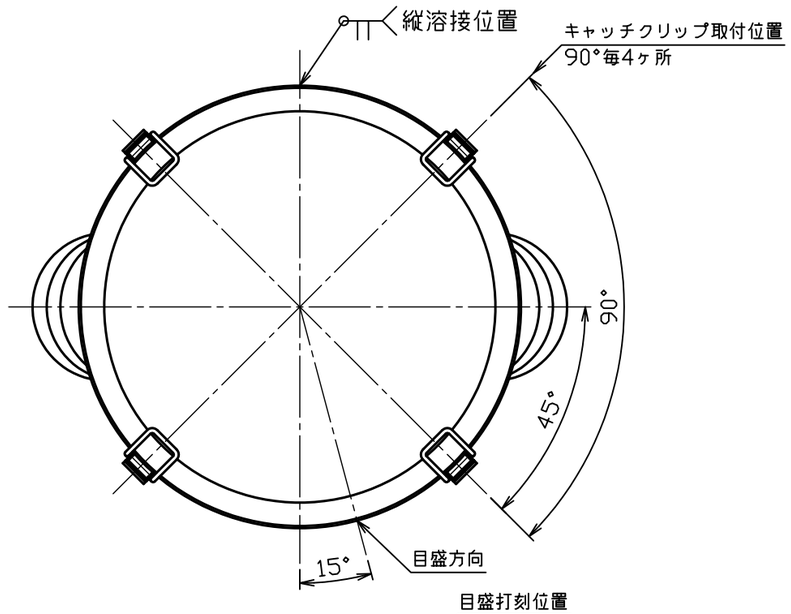

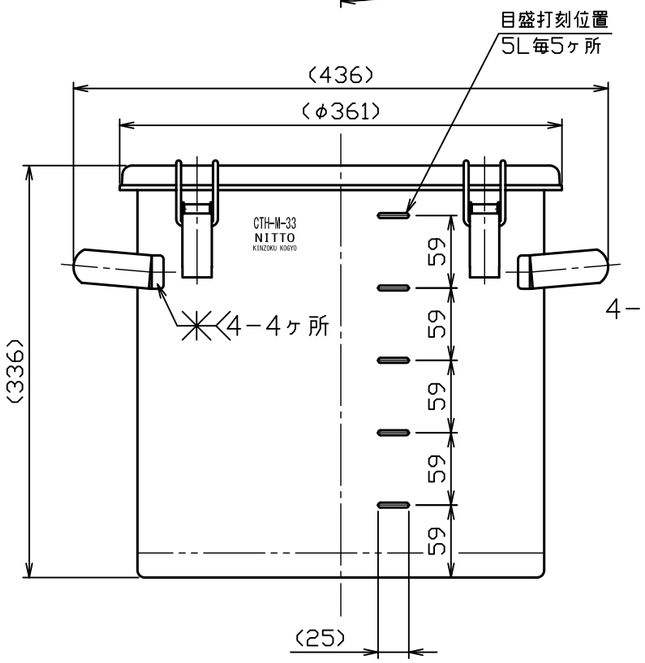

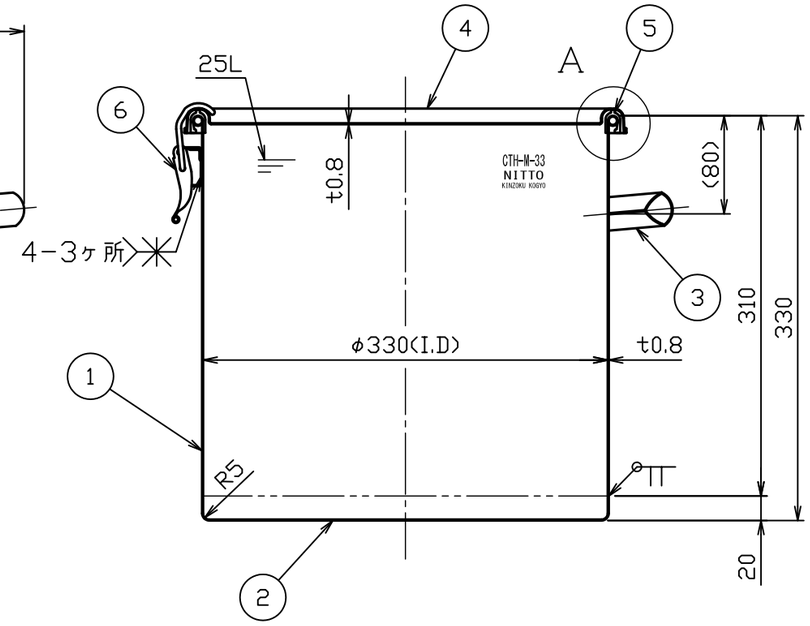

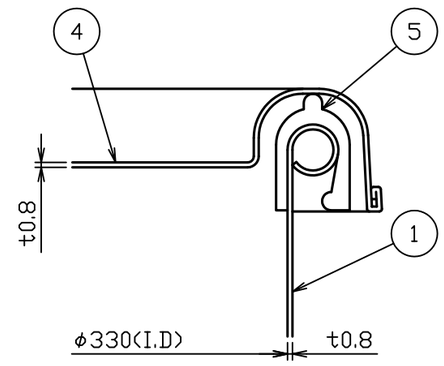

Ａ部詳細図　Ｓ＝１：１

注記
内外面バフ研磨
容量　２５Ｌ
重量　約４。０ｋｇ

3			
2			
1			
No。	変更番号	氏名	日付

板金溶接組立の寸法許容差は±１％又は５ｍｍの大きい値

	製図	設計	検図	承認
氏名	池田	池田	高橋	高橋
日付	H28.4.20	H28.4.20		

名称	密閉容器目盛付（クリップ式） ＣＴＨ−Ｍ−３３（Ａ型パッキン）
図番	HP−1−2−0035454−0
尺度	１：５　１：１
参考図	得意先名　規格

日東金属工業株式会社