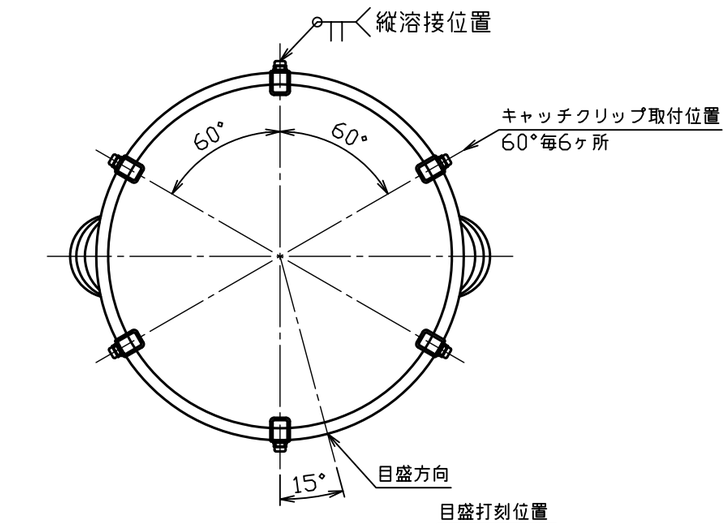

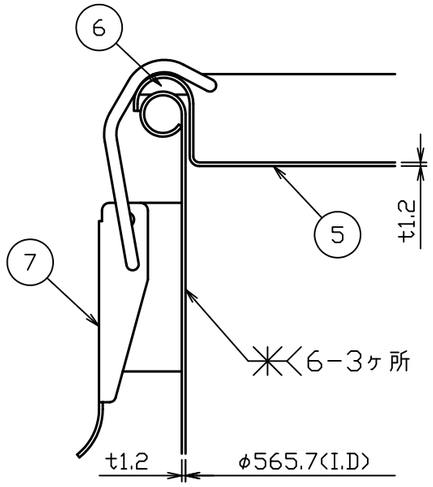

A部詳細図　S＝1：2

No。	品　　名	材 質	個 数	備　　考
1	胴板	SUS304	1	t１。２
2	底板	SUS304	1	t１。２
3	袴	SUS304	1	t１。２
4	把手（大）	SUS304	2	規格
5	密閉蓋	SUS304	1	５６５用（t１。２）
6	B型パッキン	ｼﾘｺﾝｺﾞﾑ	1	５６５用
7	キャッチクリップ	SUS304	6	規格

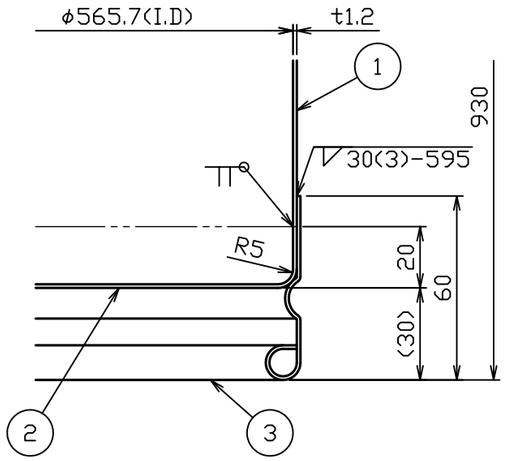

B部詳細図　S＝1：2

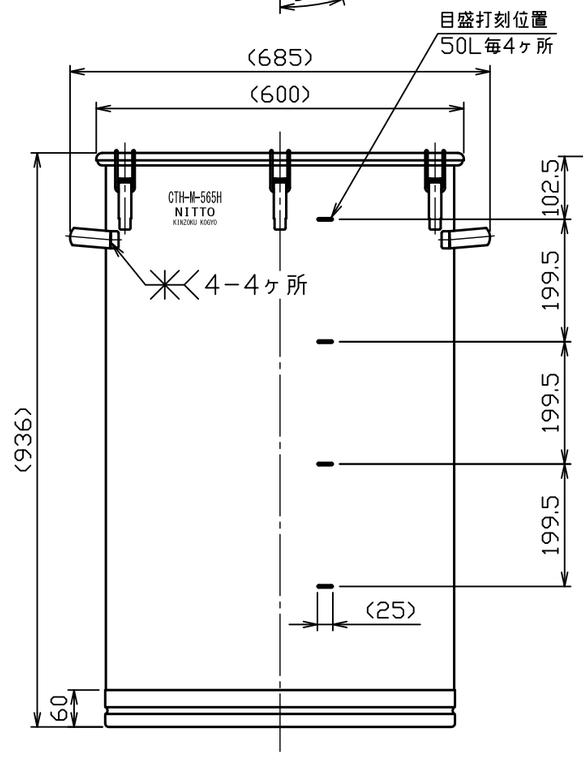

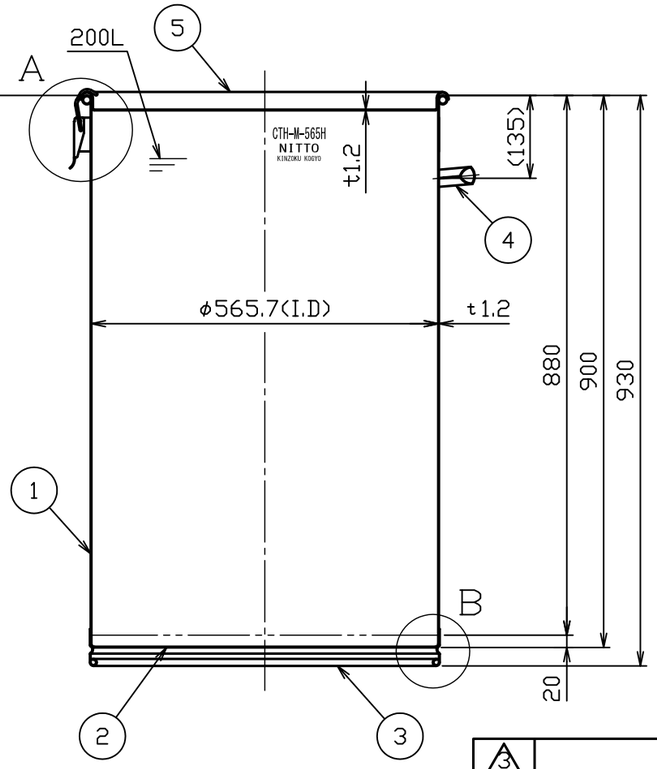

注記
内外面バフ研磨
但し、袴は外面のみバフ研磨
容量　２００Ｌ
重量　約２２。７ｋｇ

No。	変更番号	氏名	日付
3			
2			
1			

板金溶接組立の寸法許容差は±１％又は５ｍｍの大きい値

	製図	設計	検図	承認
氏名	池田	池田	高橋	高橋
日付	H28.4.20	H28.4.20		

名称	密閉容器目盛付（クリップ式） ＣＴＨ−Ｍ−５６５Ｈ（Ｂ型パッキン）
図番	HP−1−2−0035370−1
尺度	1：10　1：2
参考図	
得意先名	規格

日東金属工業株式会社