No。	品　　名	材 質	個 数	備　　考
1	胴板	SUS304	1	t０。７
2	底板	SUS304	1	t０。７
3	把手（小）	SUS304	2	規格
4	密閉蓋	SUS304	1	２４用（t０。８）
5	Ａ型パッキン	PTFE	1	24用(44-1-1-0027653)
6	キャッチクリップ	SUS304	3	規格

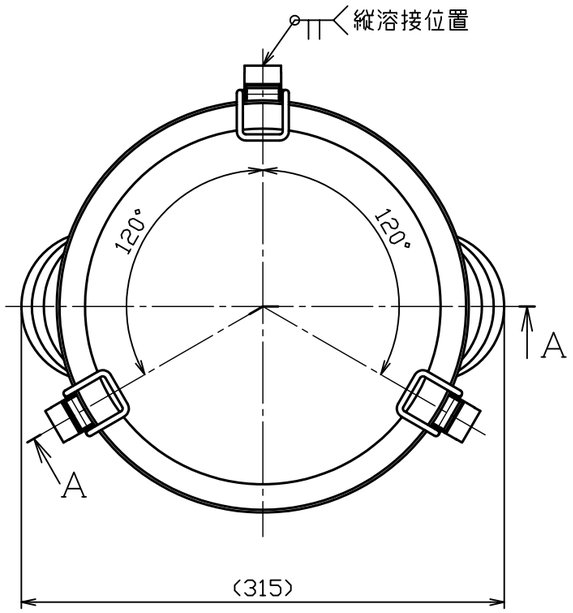

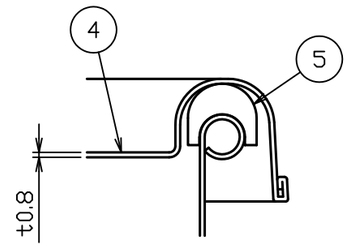

B部詳細図　S＝1：1

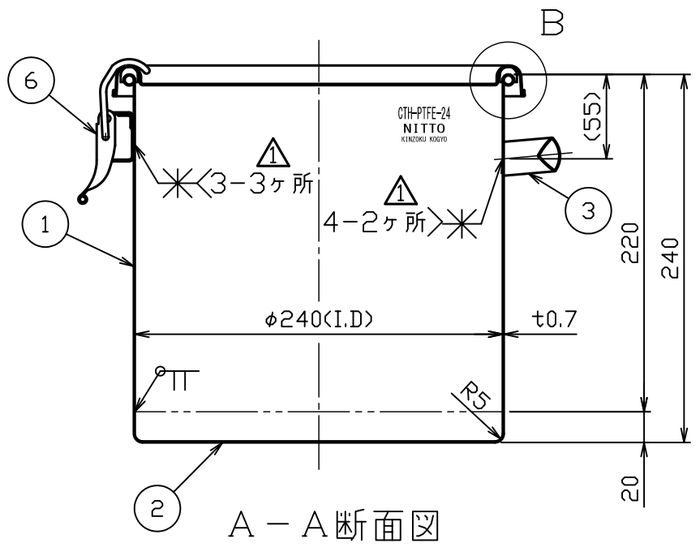

A－A断面図

注記
内外面バフ研磨
容量　10L

3				名称	CTH－PTFE－24
2				図番	HP－1－2－0027642－1
1	No。12613	青木	H25.1.24		
No。	変更番号	氏名	日付	尺度	1：4　1：1
板金溶接組立の寸法許容差は±1％又は5mmの大きい値				参考図	得意先名 日東金属工業（株）

	製図	設計	検図	承認
氏名	岸	岸	鈴木	鈴木
日付	H20.10.17	H20.10.17		

日東金属工業株式会社