No。	品　　名	材 質	個 数	備　　考
1	胴板	SUS304	1	t０。８
2	底板	SUS304	1	t０。８
3	把手（中）	SUS304	2	規格
4	密閉蓋	SUS304	1	t0.8(44-1-1-0034839)
5	Ａ型パッキン	ｼﾘｺﾝｺﾞﾑ	1	３３用
6	キャッチクリップ	SUS304	4	規格
7	テーパー摺合せノズル（29/42）	SUS304	3	44-1-1-0036848

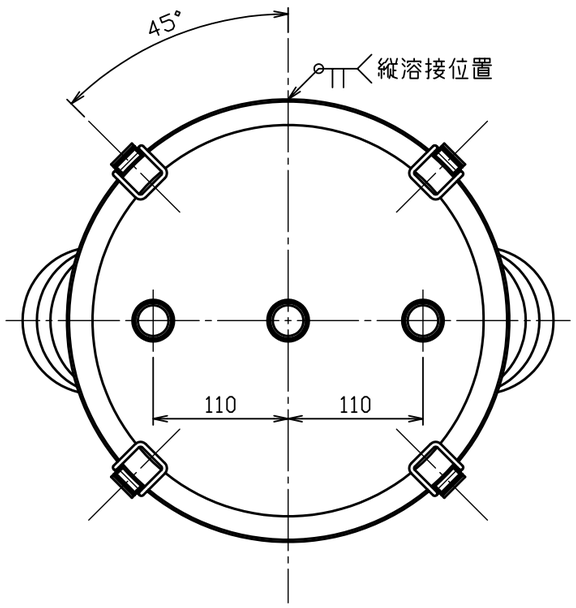

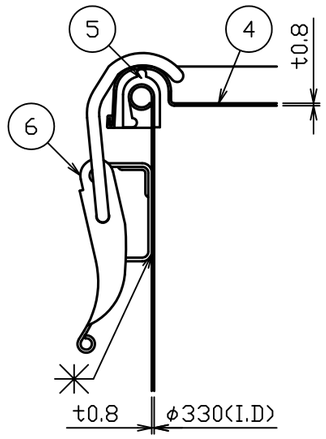

Ａ部詳細図　Ｓ＝１：２

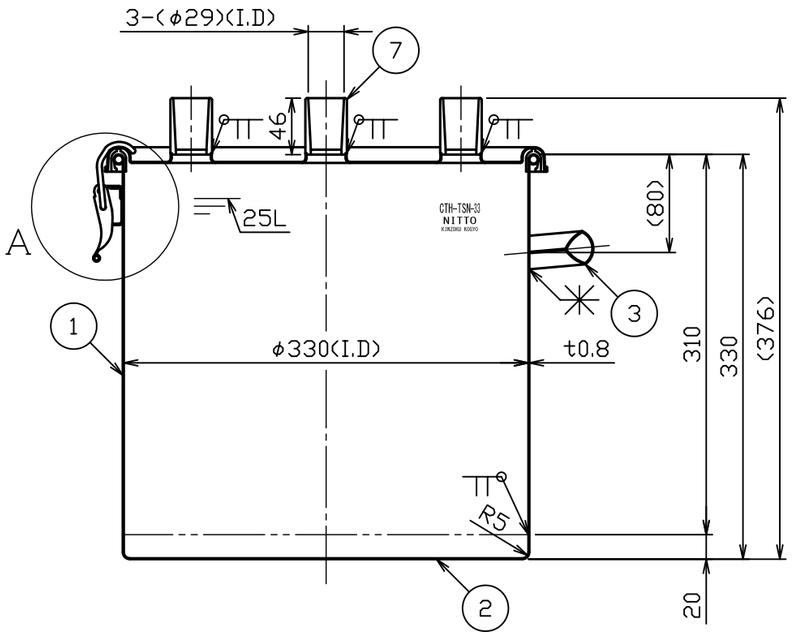

注記
内外面＃３２０バフ研磨
容量　２５Ｌ
重量　約４。３ｋｇ

3			
2			
1			
No。	変　更　番　号	氏　名	日　付

板金溶接組立の寸法許容差は±１％又は５ｍｍの大きい値

	製　図	設　計	検　図	承　認
氏　名	鈴木	鈴木	堀越	堀越
日　付	H28.3.7	H28.3.7		

名称	常圧用クリップ式反応容器 CTH－TSN－33		
図番	HP-1-2-0034780-0		
尺　度	1：5　1：2		
参考図	-	得意先名	規格

日東金属工業株式会社