No。	品　　名	材 質	個 数	備　　考
1	胴板	SUS304	1	t０。７
2	底板	SUS304	1	t０。７
3	把手（小）	SUS304	2	規格
4	脚	SUS304	3	t3.0(44-1-1-0034204)
△1 5	横水栓（寒冷地仕様）	BC6	1	7010−13（カクダイ）
△1 6	ロックナット	Bs	1	1／2
7	Oリング	NBR	1	P−20
8	密閉蓋	SUS304	1	18用（t0。8）
9	A型パッキン	ｼﾘｺﾝｺﾞﾑ	1	18用
10	キャッチクリップ	SUS304	3	規格

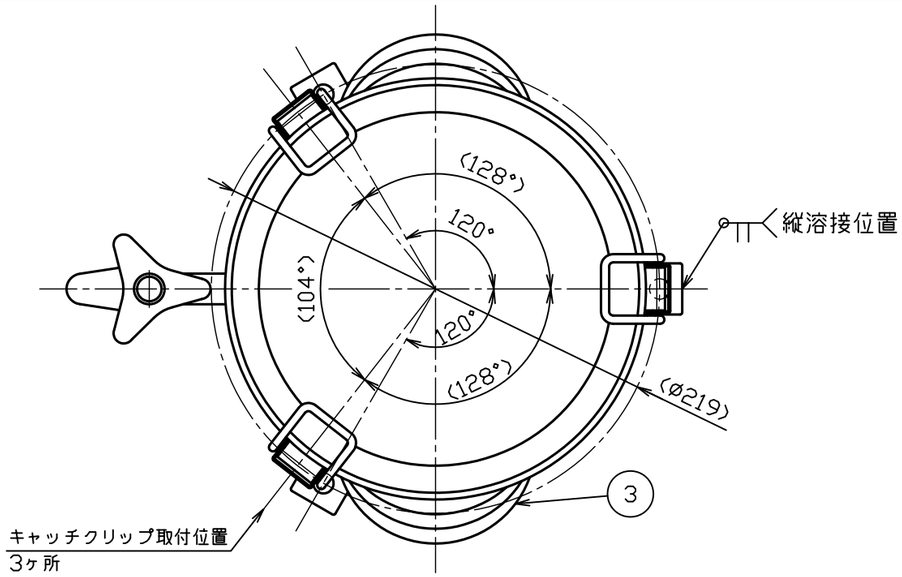

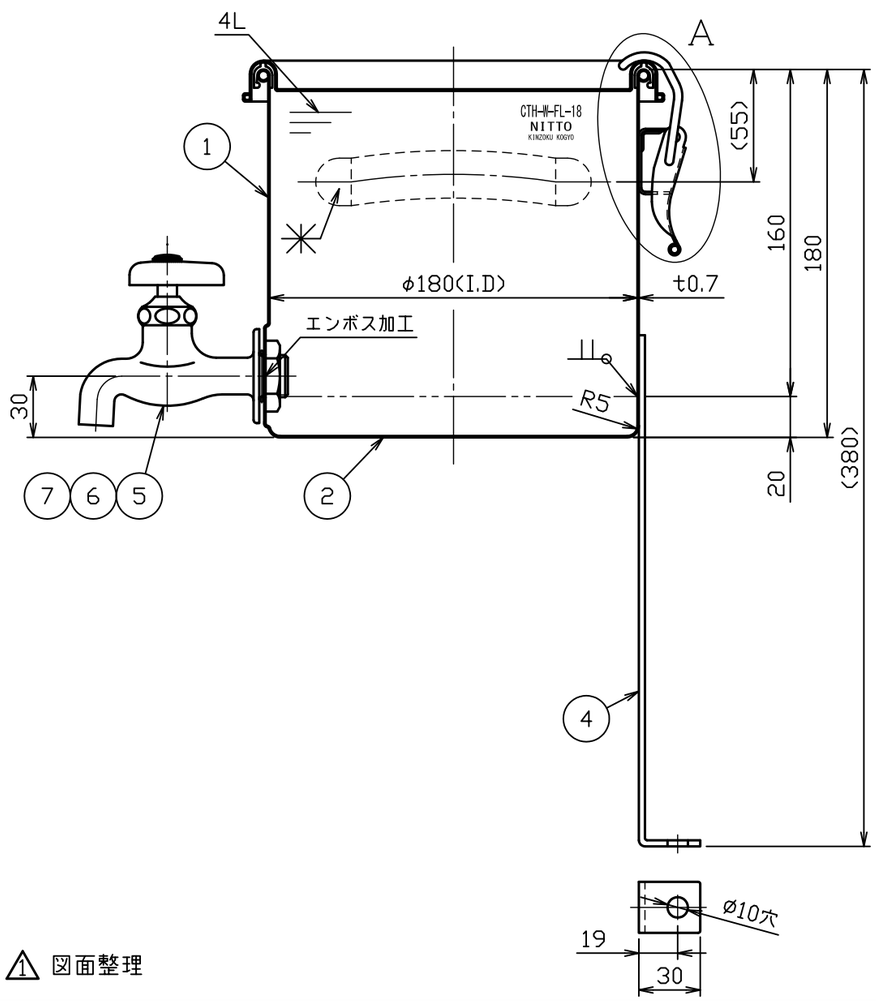

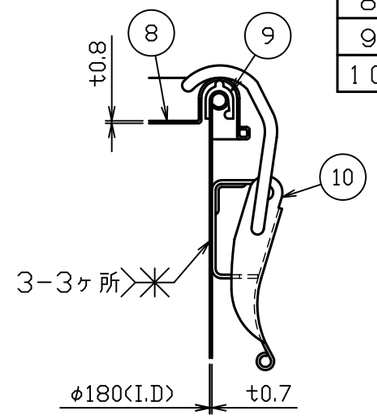

A部詳細図　S＝1：2

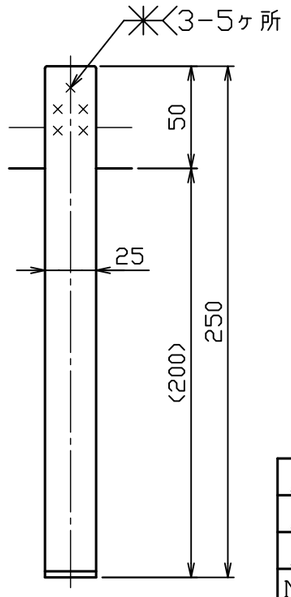

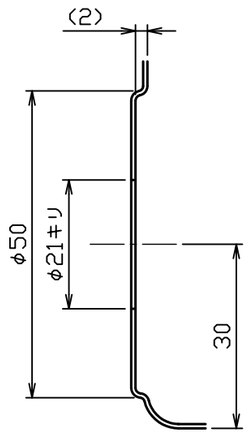

エンボス加工詳細図　S＝1：1

注記
内外面バフ研磨
容量　4L
△1 重量　約2。2kg

△1 図面整理

△3			
△2			
△1	No。16534	石井	H28.4.20
No。	変 更 番 号	氏 名	日 付

板金溶接組立の寸法許容差は±1％又は5mmの大きい値

	製 図	設 計	検 図	承 認
氏 名	池田	池田	堀井	堀井
日 付	H28.1.22	H28.1.22		

名称	蛇口付ステンレス密閉容器　平鋼脚付　CTH−W−FL−18
図番	HP−1−2−0034183−△1
尺 度	1：3　1：2　1：1
参考図	得意先名 規格

日東金属工業株式会社