No.	品名	材質	個数	備考
1	胴板	SUS304	1	t0.7
2	底板	SUS304	1	t0.7
3	把手（小）	SUS304	2	規格
4	脚	SUS304	3	t3.0(44-1-1-0034204)
△1 5	横水栓（寒冷地仕様）	BC6	1	7010-13（カクダイ）
△1 6	ロックナット	Bs	1	1/2
7	Oリング	NBR	1	P-20
8	密閉蓋	SUS304	1	24用（t0.8）
9	A型パッキン	ｼﾘｺﾝｺﾞﾑ	1	24用
10	キャッチクリップ	SUS304	3	規格

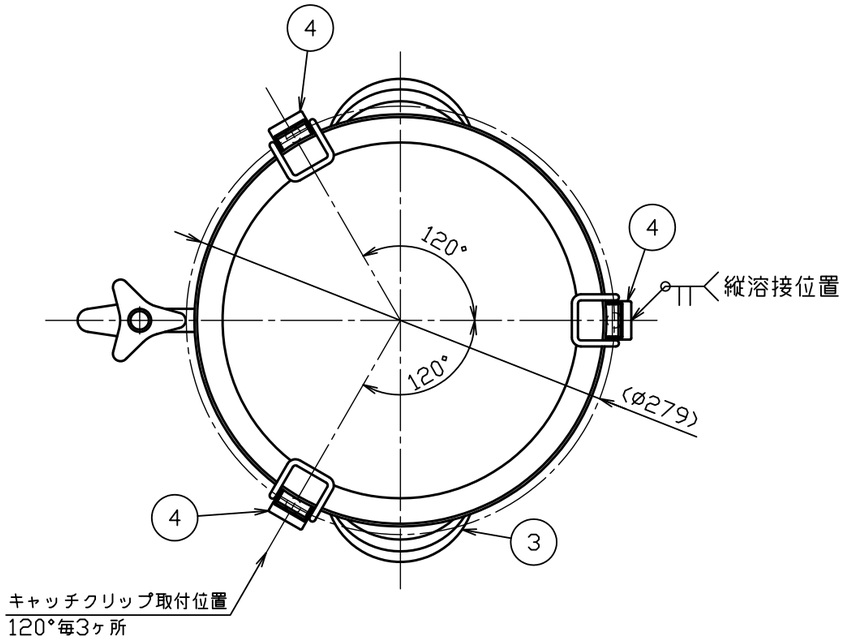

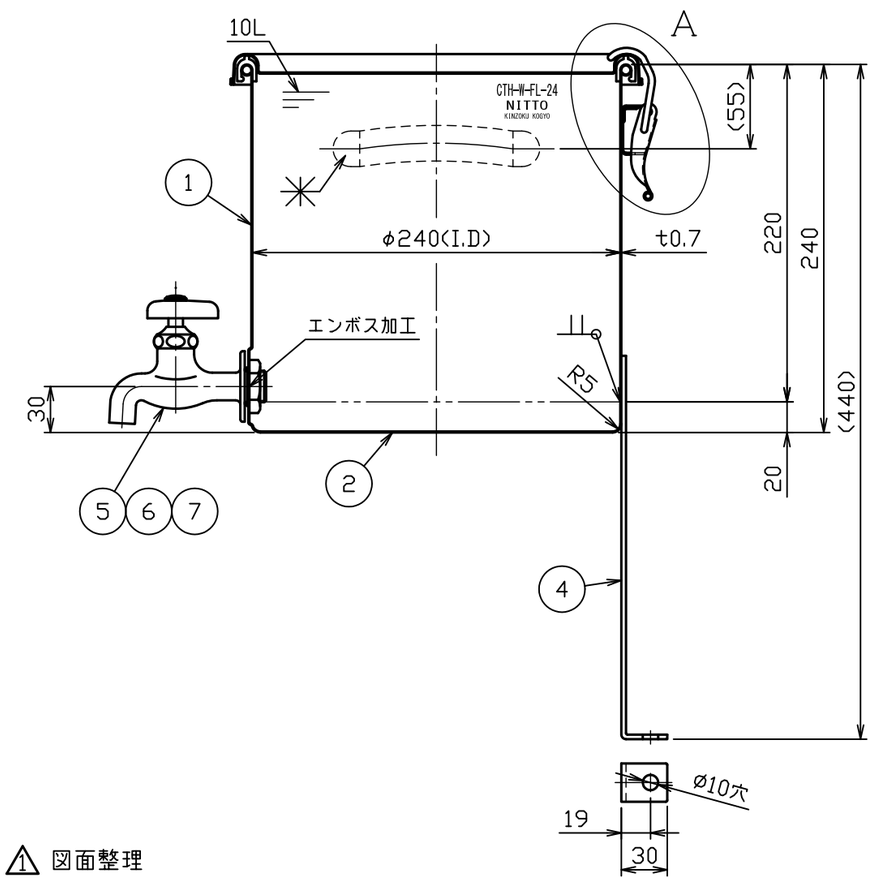

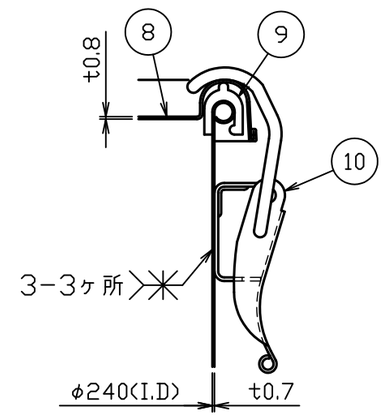

A部詳細図　S＝1：2

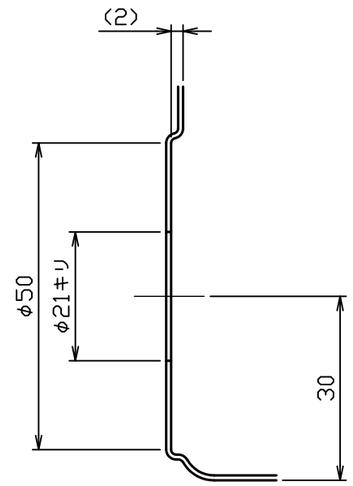

エンボス加工詳細図　S＝1：1

注記
内外面バフ研磨
容量　10L
△1 重量　約3kg

△1 図面整理

△3			
△2			
△1	No. 16534	石井	H28.4.20
No.	変更番号	氏名	日付

板金溶接組立の寸法許容差は±1%又は5mmの大きい値

	製図	設計	検図	承認
氏名	池田	池田	堀井	堀井
日付	H28.1.22	H28.1.22		

名称：蛇口付ステンレス密閉容器　平鋼脚付　CTH-W-FL-24

図番：HP-1-2-0034185-△1

尺度：1：4　1：2　1：1

参考図　　得意先名　　規格

日東金属工業株式会社