| No。 | 品　　名 | 材 質 | 個 数 | 備　　考 |
|---|---|---|---|---|
| 1 | 胴板 | SUS304 | 1 | t０。７ |
| 2 | 底板 | SUS304 | 1 | t０。７ |
| 3 | 把手（小） | SUS304 | ２ | 規格 |
| 4 | バーリング用ニップル | SUS304 | 1 | R1/4(44-1-1-0017453) |
| 5 | ボールバルブ（UBVN－14B） | SCS14 | 1 | １／４Ｂ（フジキン） |
| 6 | 六角ニップル | SUS304 | 1 | １／４Ｂ |
| 7 | ねじ込みストリートエルボ | SUS304 | 1 | １／４Ｂ |
| 8 | 密閉蓋 | SUS304 | 1 | ２４用（ｔ０．８） |
| 9 | Ａ型パッキン | ｼﾘｺﾝｺﾞﾑ | 1 | ２４用 |
| １０ | キャッチクリップ | SUS304 | ３ | 規格 |
| １１ | 脚 | SUS304 | ３ | t3.0(44-1-1-0034204) |

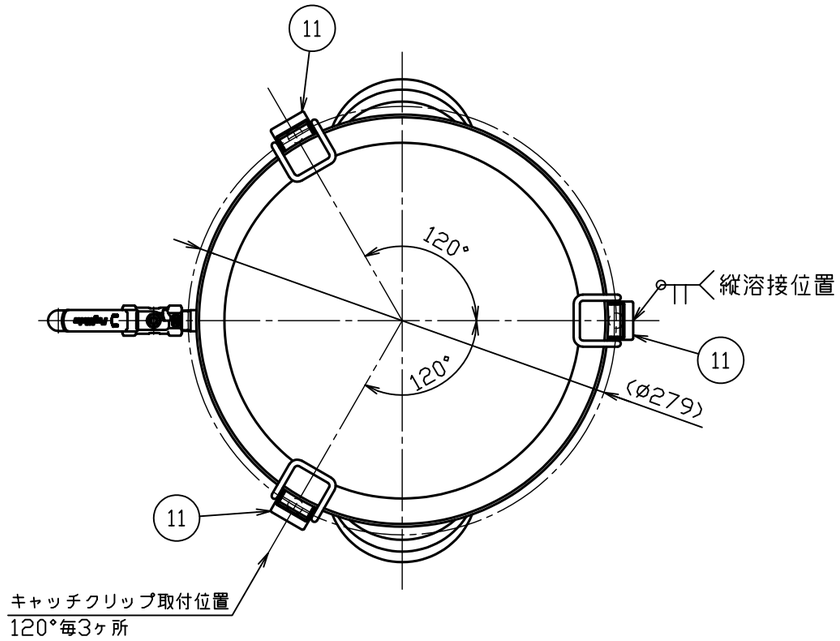


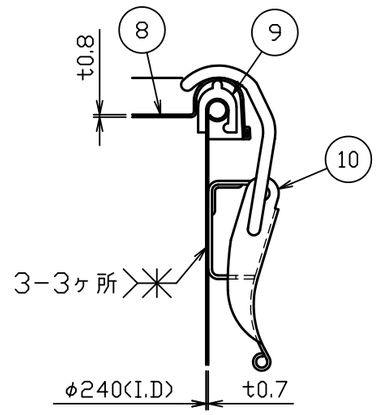


Ａ部詳細図　Ｓ＝１：２

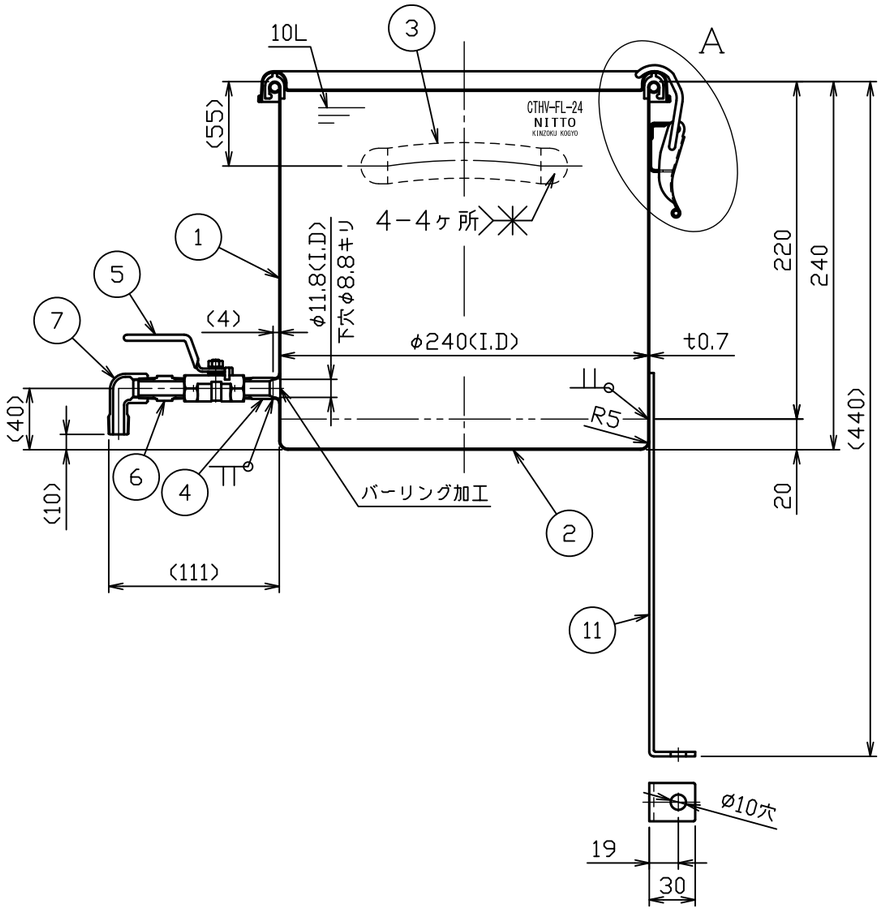


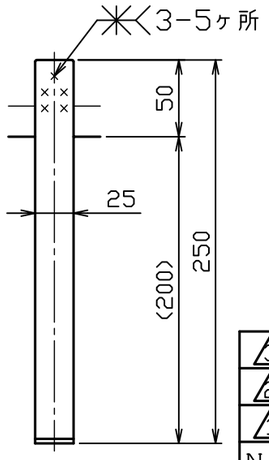


注記
内外面＃３２０バフ研磨
容量　１０Ｌ
重量　約２。７ｋｇ

| No。 | 変更番号 | 氏名 | 日付 |
|---|---|---|---|
| 3 | | | |
| 2 | | | |
| 1 | | | |

板金溶接組立の寸法許容差は±１％又は５ｍｍの大きい値

| | 製図 | 設計 | 検図 | 承認 |
|---|---|---|---|---|
| 氏名 | 池田 | 池田 | 高橋 | 高橋 |
| 日付 | H28.1.22 | H28.1.22 | | |

| | |
|---|---|
| 名称 | ボールバルブ付密閉容器　平鋼脚付　CTHV－FL－24 |
| 図番 | HP-1-2-0034199-0 |
| 尺度 | 1：4　1：2 |
| 参考図 | 得意先名　規格 |

日東金属工業株式会社