No。	品　　名	材 質	個 数	備　　考
1	胴板	SUS316L	1	t０。８
2	底板	SUS316L	1	t０。８
3	把手（小）	SUS304	2	規格
4	ＣＴＬ用蓋	SUS316L	1	２４用（ｔ１。０）
5	ＣＴＬ用パッキン	ｼﾘｺﾝｺﾞﾑ	1	２４用
6	レバーバンド	SUS304	1	２４用

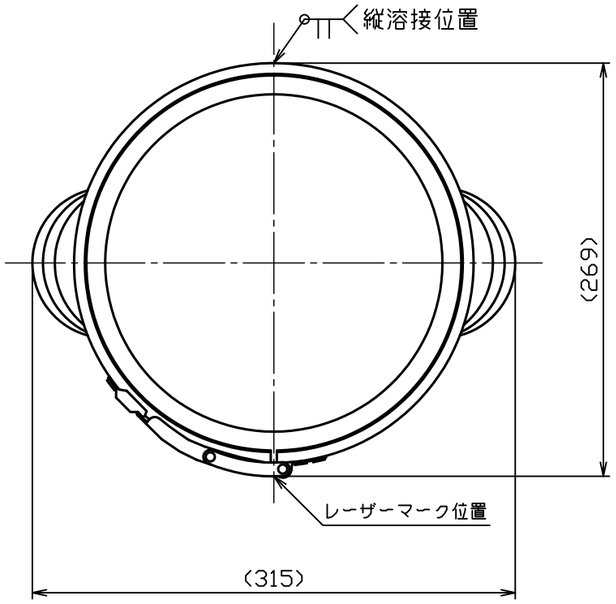

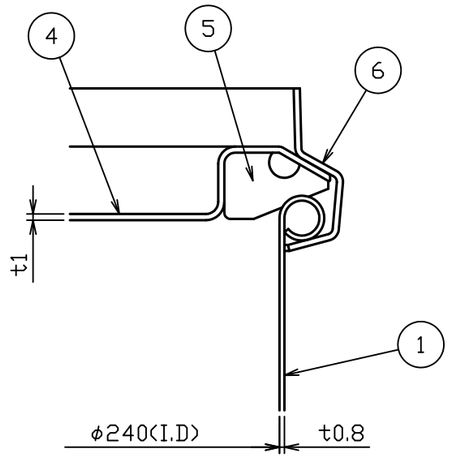

A部詳細図　S＝１：１

△1レーザーマーク詳細図　S＝２：１

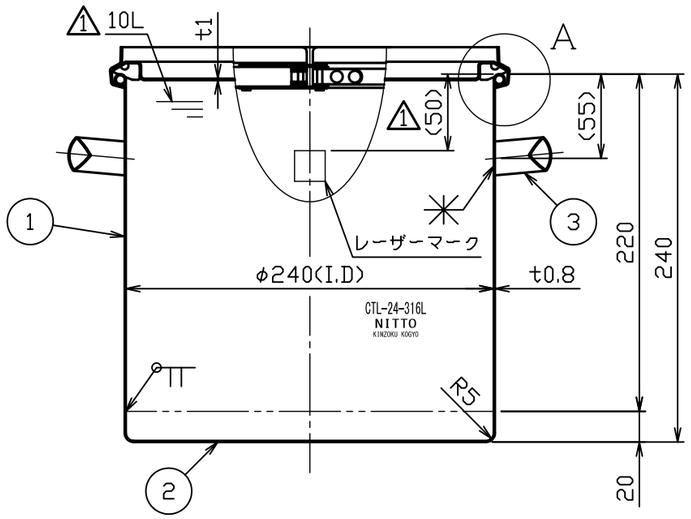

注記
内外面バフ研磨
容量　１０Ｌ

△3			
△2			
△1	No。16512	鈴木	H28.1.20
No。	変 更 番 号	氏 名	日 付

板金溶接組立の寸法許容差は±１％又は５ｍｍの大きい値

	製 図	設 計	検 図	承 認
氏 名	阿蘇谷	阿蘇谷	堀越	堀越
日 付	H20.8.27	H20.8.27		

名称	密閉式容器（バンド式） ＣＴＬ－２４－３１６Ｌ
図番	HP-1-2-0027571-△1
尺 度	１：４　１：１　２：１
参考図	得意先名　規格

日東金属工業株式会社