No。	品　　名	材 質	個 数	備　　考
1	胴板	SUS316L	1	t１。０
2	底板	SUS316L	1	t１。０
3	把手（大）	SUS304	2	規格
4	ＣＴＬ用蓋	SUS316L	1	４３用（t１。０）
5	ＣＴＬ用パッキン	ｼﾘｺﾝｺﾞﾑ	1	４３用
6	レバーバンド	SUS304	1	４３用

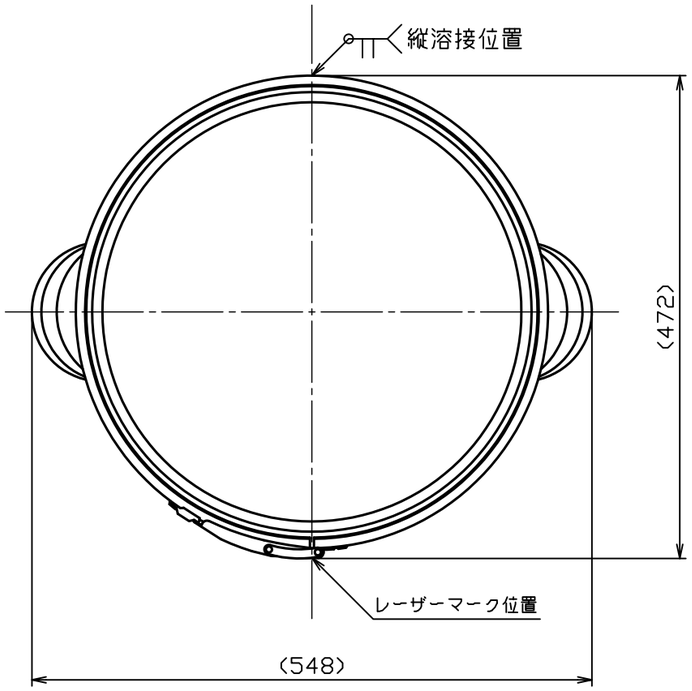

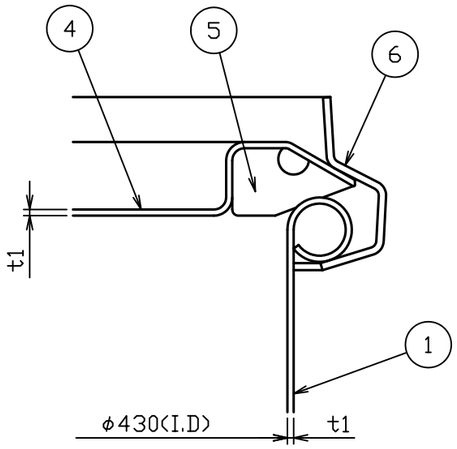

A部詳細図　S＝1：1

⚠1レーザーマーク詳細図　S＝2：1

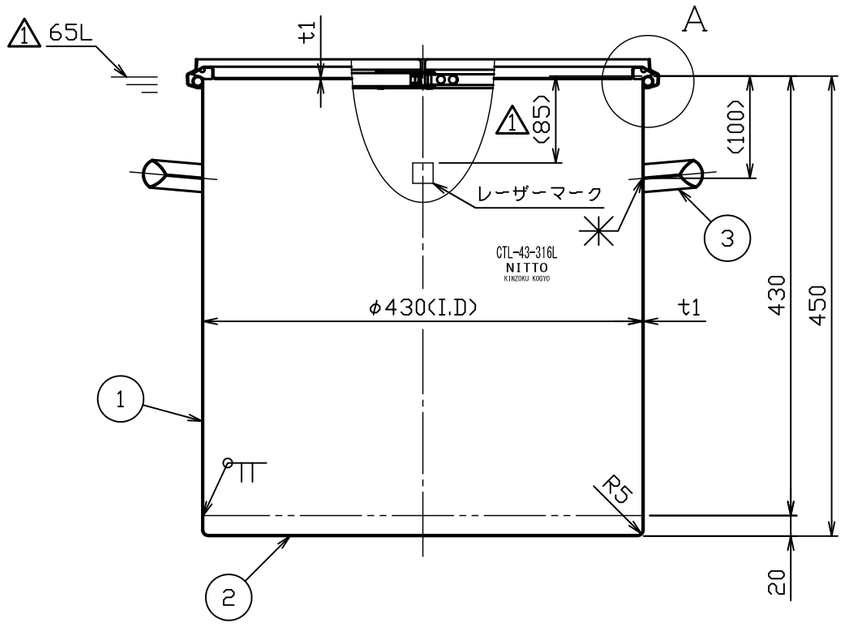

注記
内外面バフ研磨
容量　６５Ｌ

No。	変更番号	氏名	日付
⚠3			
⚠2			
⚠1	No。16512	鈴木	H28.1.20

板金溶接組立の寸法許容差は±１％又は５ｍｍの大きい値

	製図	設計	検図	承認
氏名	阿蘇谷	阿蘇谷	堀越	堀越
日付	H20.8.27	H20.8.27		

名称	密閉式容器（バンド式） ＣＴＬ－４３－３１６Ｌ
図番	HP-1-2-0027574-⚠1
尺度	1：6　1：1　2：1
参考図	得意先名　規格

日東金属工業株式会社