No.	品　　名	材 質	個 数	備　　考
1	胴板	SUS304	1	t１．０
2	底板	SUS304	1	t１．０
3	把手（大）	SUS304	2	規格
4	ＣＴＬ用蓋	SUS304	1	４３用（ｔ１．０）
5	ＣＴＬ用パッキン	ｼﾘｺﾝｺﾞﾑ	1	４３用
6	レバーバンド	SUS304	1	４３用

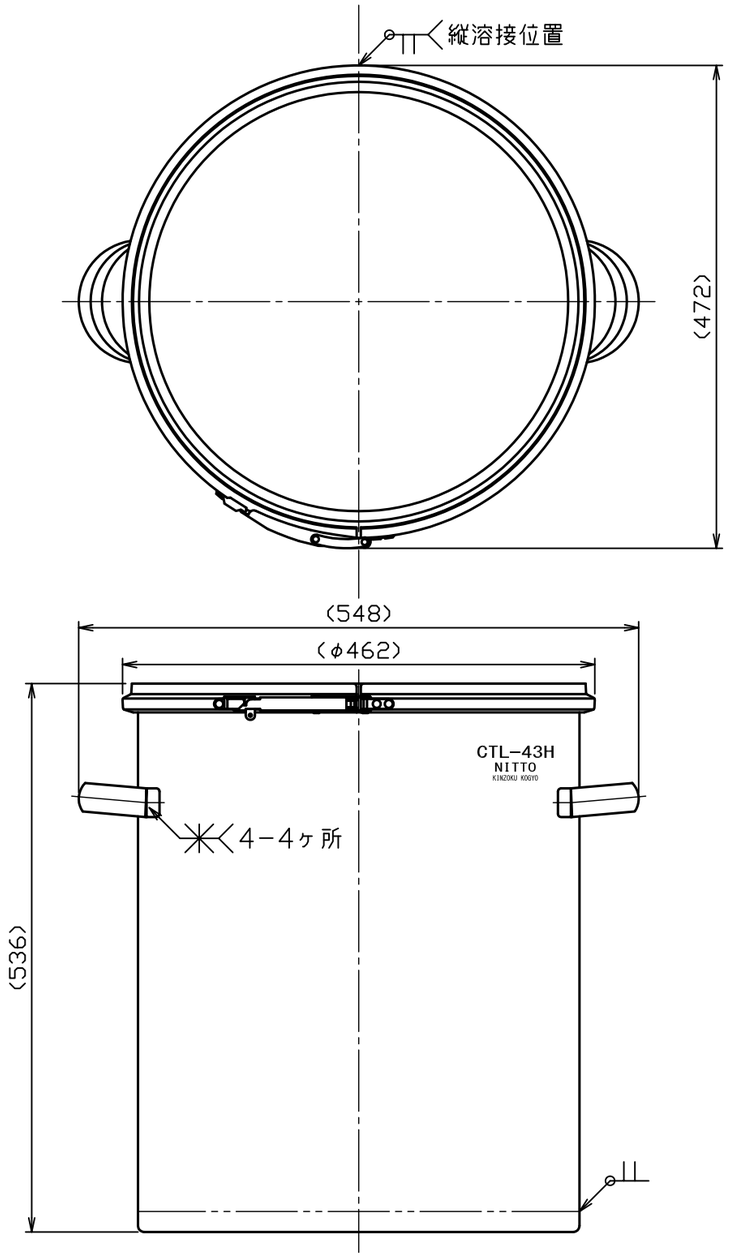

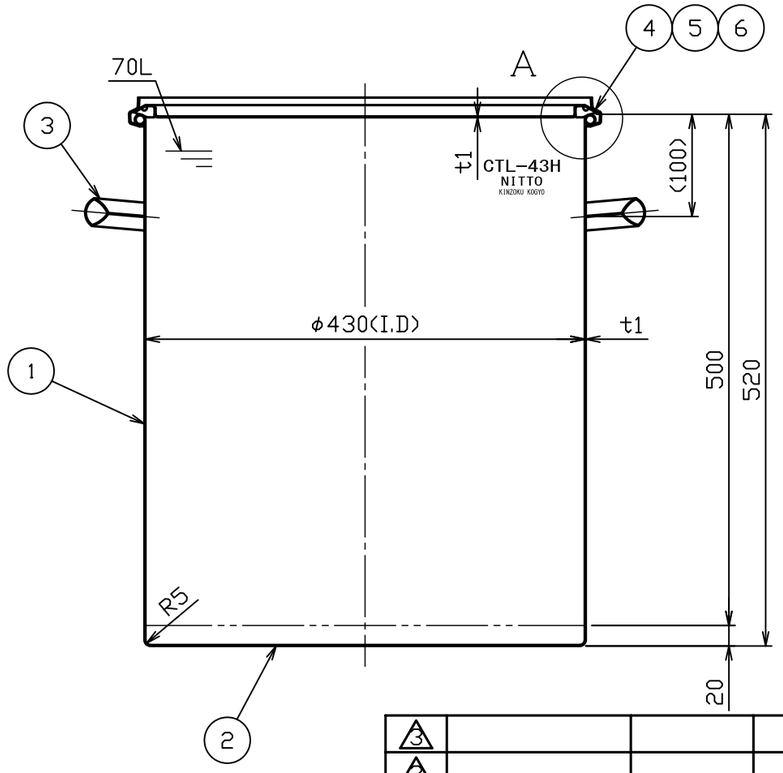

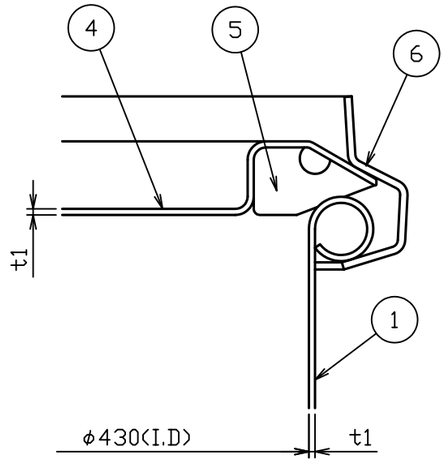

A部詳細図　S＝１：１

注記
内外面バフ研磨
容量　７０Ｌ

No.	変更番号	氏名	日付
3			
2			
1			

板金溶接組立の寸法許容差は±１％又は５ｍｍの大きい値

	製図	設計	検図	承認
氏名	堀井	堀井	新田	新田
日付	H27.4.8	H27.4.8		

名称	密閉容器（バンド式） ＣＴＬ－４３Ｈ
図番	HP-1-2-0033303-0
尺度	1：6　1：1
参考図	-
得意先名	規格

日東金属工業株式会社