No.	品　　名	材 質	個 数	備　　考
1	胴板	SUS304	1	t０．８
2	底板	SUS304	1	t０．８
3	把手（小）	SUS304	2	規格
4	ＣＴＬ用蓋	SUS304	1	３０用（ｔ１．０）
5	ＣＴＬ用パッキン	ｼﾘｺﾝｺﾞﾑ	1	３０用
6	レバーバンド	SUS304	1	３０用
7	シール座板	SUS304	1	t0.8(44-1-1-0033496)

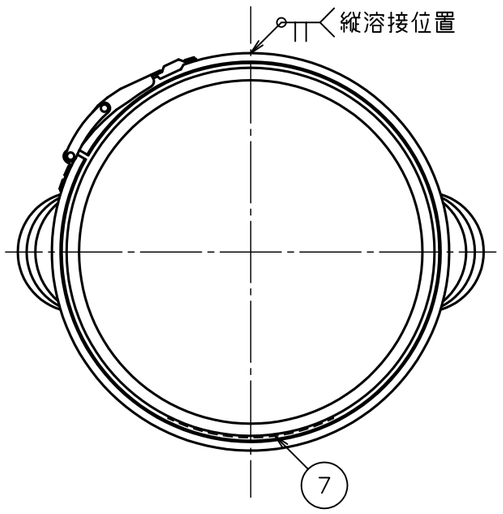

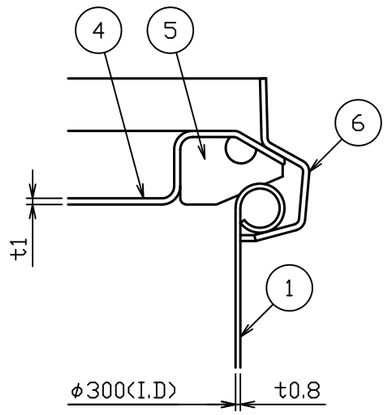

Ａ部詳細図　Ｓ＝１：１

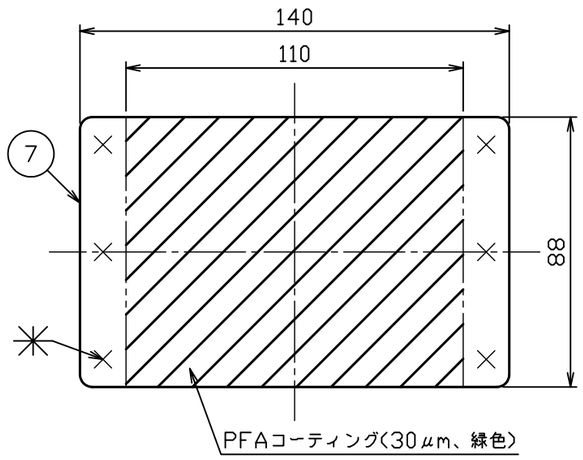

シール座板詳細図　Ｓ＝１：２

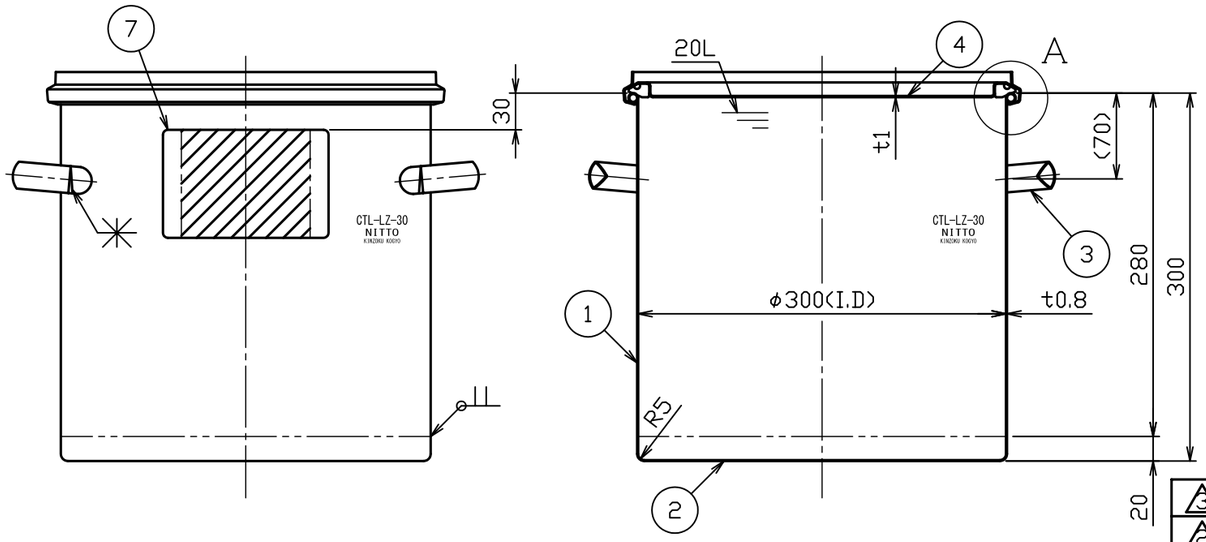

注記
内外面＃３２０バフ研磨
容量　２０Ｌ

No.	変更番号	氏名	日付
3			
2			
1			

板金溶接組立の寸法許容差は±１％又は５ｍｍの大きい値

	製図	設計	検図	承認
氏名	池田	池田	青木	青木
日付	H27.8.5	H27.8.5		

名称	シール座付密閉容器（バンド式）ＣＴＬ－ＬＺ－３０
図番	HP-1-2-0033514-0
尺度	１：５　１：２　１：１
参考図	-
得意先名	規格

日東金属工業株式会社