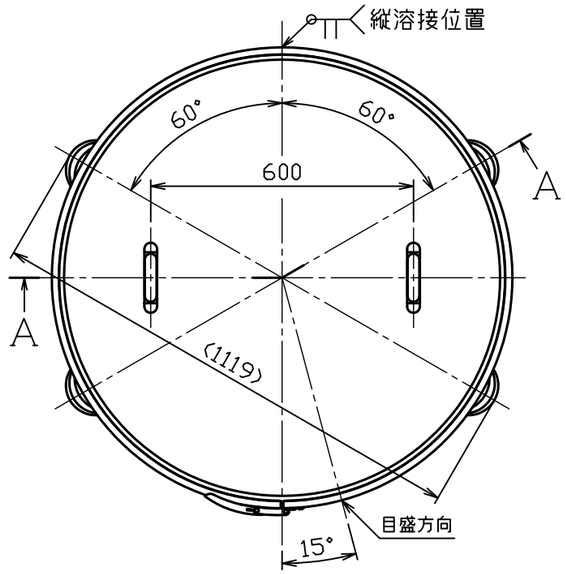

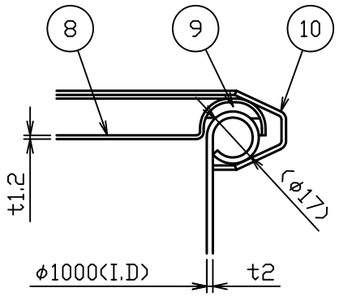

B部詳細図　S＝1：2

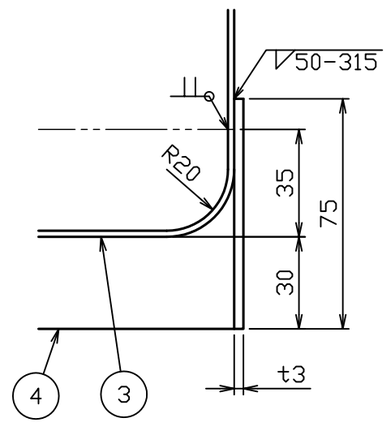

C部詳細図　S＝1：2

No.	品名	材質	個数	備考
1	胴板（A）	SUS304	1	t2.0（φ17カール）
2	胴板（B）	SUS304	1	t2.0
3	底板	SUS304	1	t2.0
4	袴	SUS304	1	FB75Xt3.0-L3164
5	補強板（A）	SUS304	1	FB30Xt5.0-L1004
6	補強板（B）	SUS304	4	FB30Xt5.0-L457
7	把手（大）	SUS304	4	規格
8	密閉蓋	SUS304	1	100用（t1.2）
9	B型パッキン	ｼﾘｺﾝｺﾞﾑ	1	100用
10	レバーバンド	SUS304	1	100用
11	コの字把手（大）	SUS304	2	規格

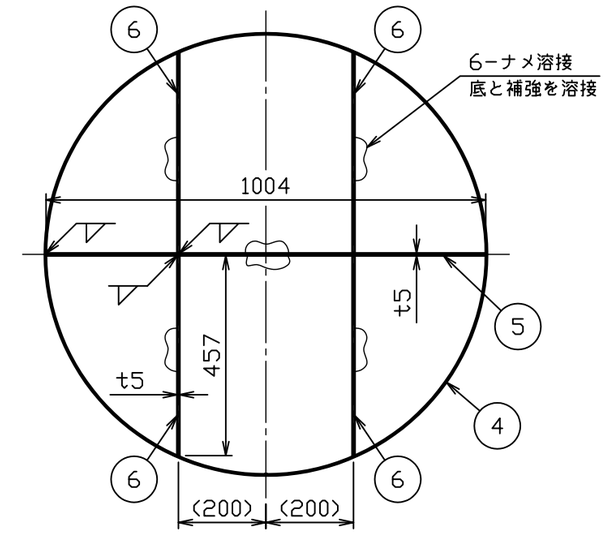

D矢視図

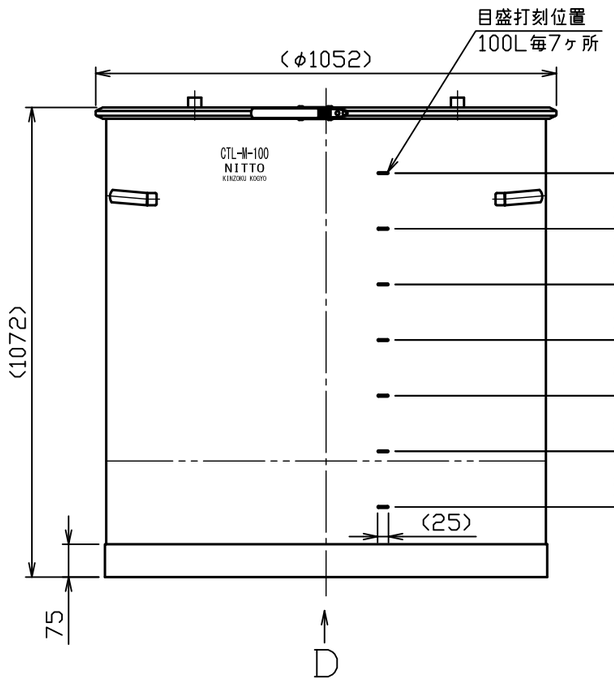

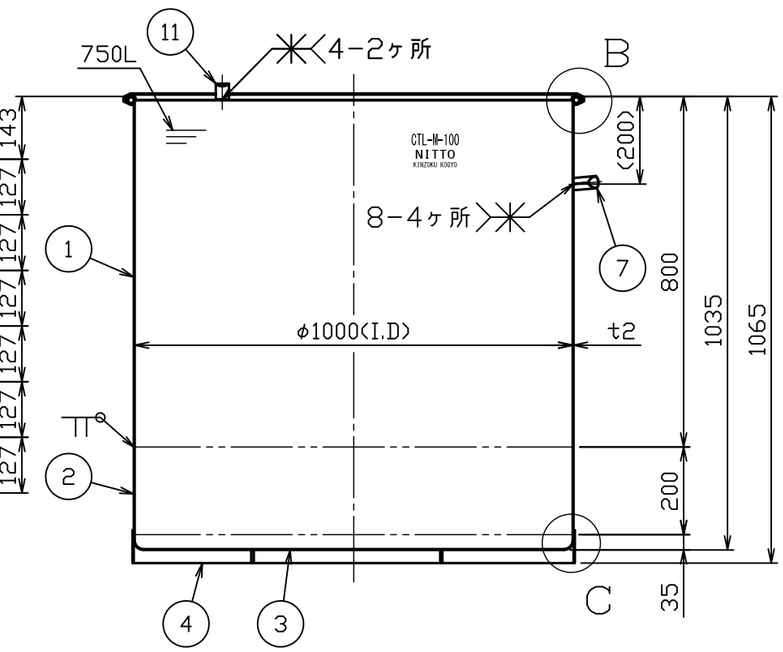

A－A断面図

注記
内外面#320バフ研磨
但し、袴は外面のみ#320バフ研磨
容量　750L
重量　約84kg

No.	変更番号	氏名	日付
3			
2			
1			

板金溶接組立の寸法許容差は±1%又は5mmの大きい値

	製図	設計	検図	承認
氏名	高橋	高橋	池田	池田
日付	H28.3.31	H28.3.31		

名称：密閉容器目盛付（バンド式）CTL-M-100

図番：HP-1-2-0035272-1

尺度：1：14　1：2

参考図　得意先名　規格

日東金属工業株式会社