No。	品　　名	材 質	個 数	備　　考
1	胴板	SUS304	1	t０。８
2	底板	SUS304	1	t０。８
3	把手（小）	SUS304	2	規格
4	ＣＴＬ用蓋	SUS304	1	３０用(ｔ１。０)
5	ＣＴＬ用パッキン	ｼﾘｺﾝｺﾞﾑ	1	３０用
6	レバーバンド	SUS304	1	３０用

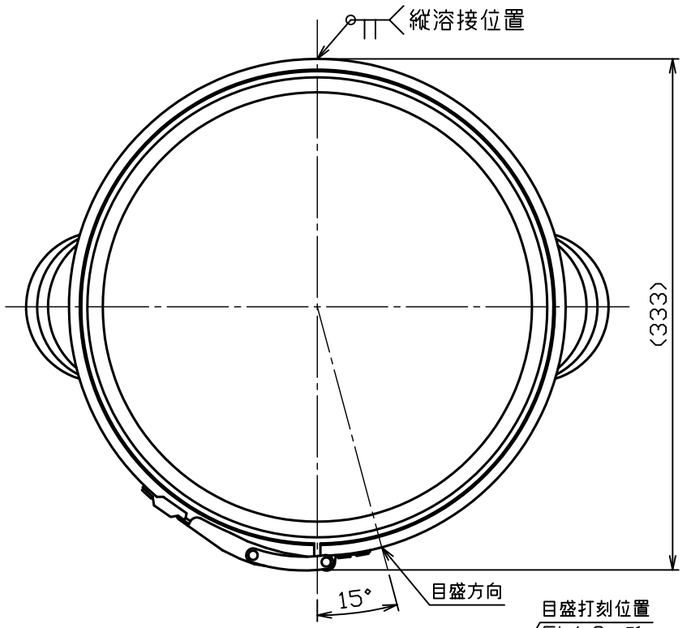

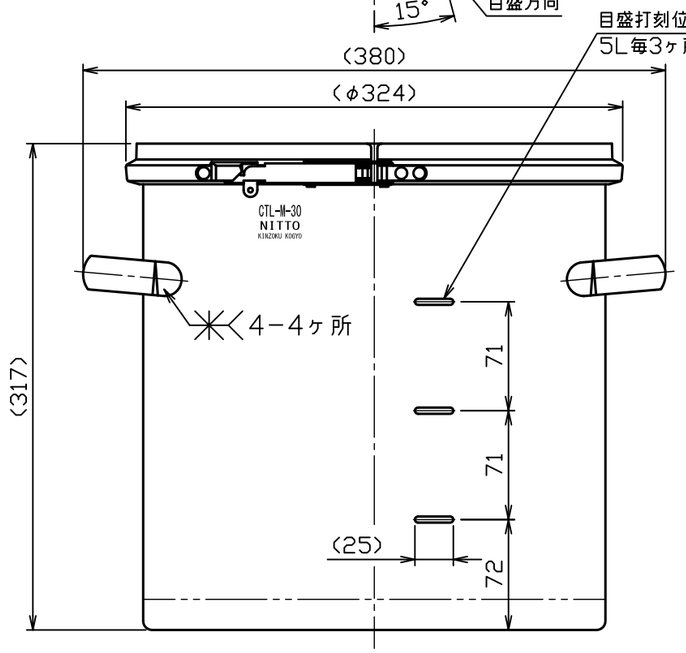

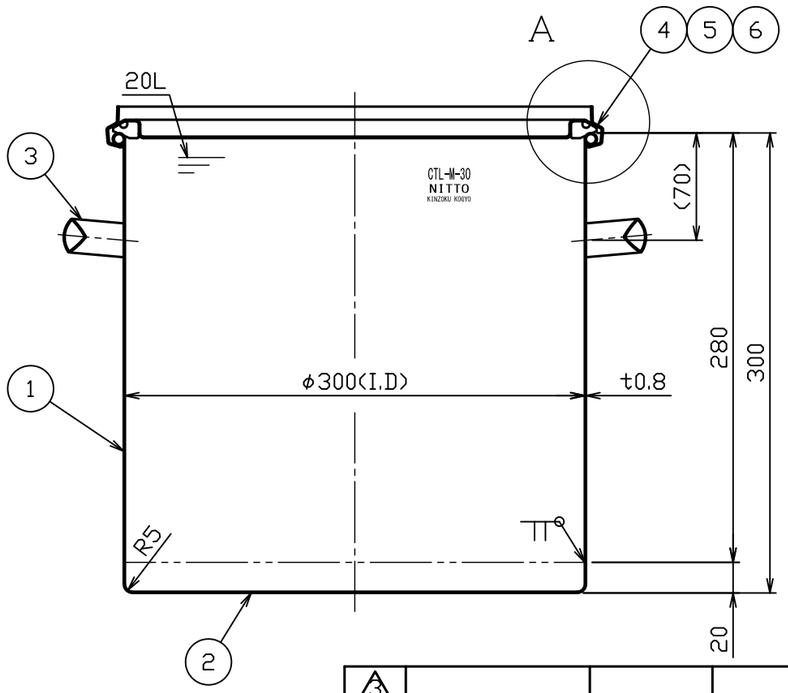

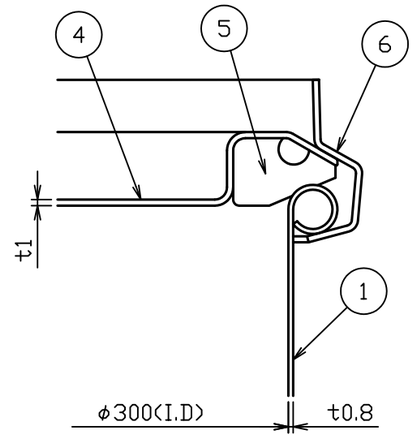

Ａ部詳細図　Ｓ＝１：１

注記
内外面バフ研磨
容量　２０Ｌ
重量　約３。４ｋｇ

No。	変更番号	氏名	日付
3			
2			
1			

板金溶接組立の寸法許容差は±１％又は５ｍｍの大きい値

	製図	設計	検図	承認
氏名	高橋	高橋	池田	池田
日付	H28.3.31	H28.3.31		

名称	密閉容器目盛付（バンド式）ＣＴＬ−Ｍ−３０
図番	HP−1−2−0035258−0
尺度	１：４　１：１
参考図	得意先名　規格

日東金属工業株式会社