No.	品名	材質	個数	備考
1	胴板	SUS304	1	t１．２
2	底板	SUS304	1	t１．２
3	袴	SUS304	1	t１．２
4	把手（大）	SUS304	2	規格
5	密閉蓋	SUS304	1	５６５用（t１．２）
6	B型パッキン	ｼﾘｺﾝｺﾞﾑ	1	５６５用
7	レバーバンド	SUS304	1	５６５用

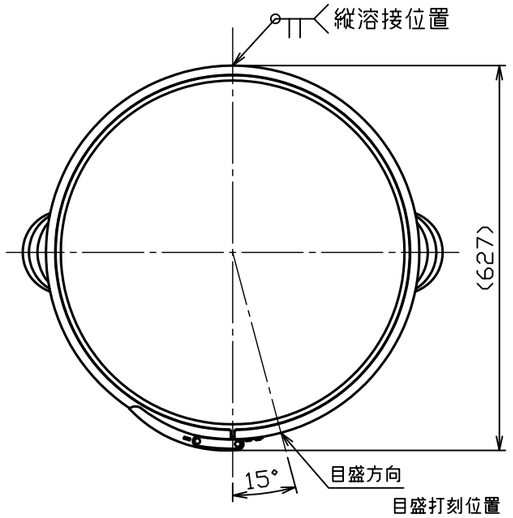

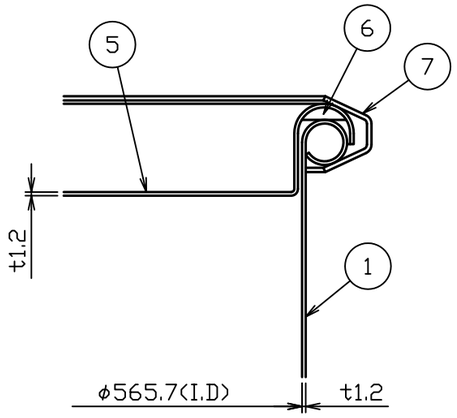

A部詳細図　S＝１：２

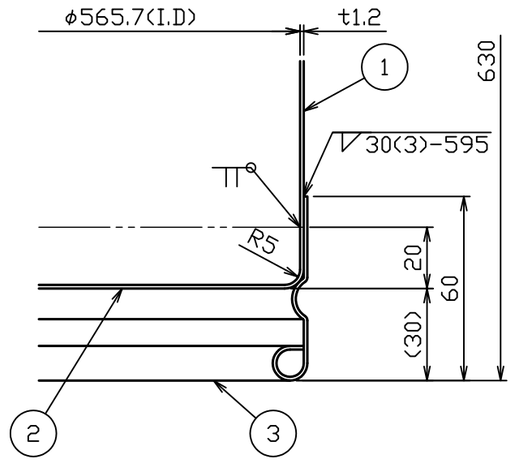

B部詳細図　S＝１：２

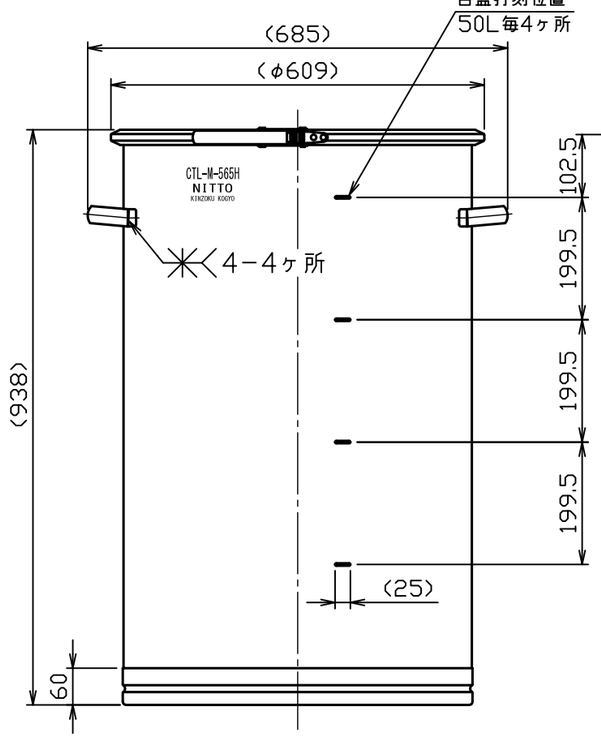

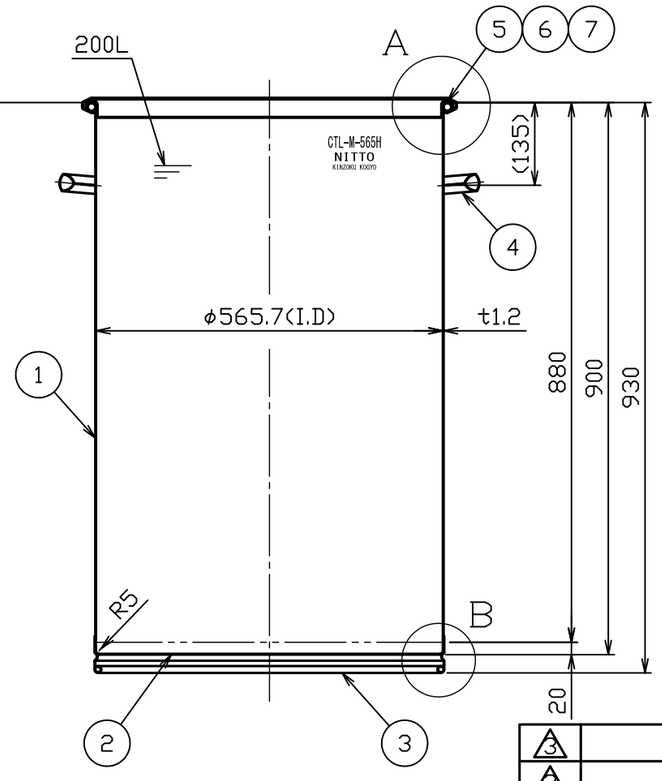

注記
内外面バフ研磨
但し、袴は外面のみバフ研磨
容量　２００Ｌ
重量　約２３．２ｋｇ

No.	変更番号	氏名	日付
3			
2			
1			

板金溶接組立の寸法許容差は±１％又は５ｍｍの大きい値

	製図	設計	検図	承認
氏名	高橋	高橋	池田	池田
日付	H28.3.31	H28.3.31		

名称	密閉容器目盛付（バンド式）CTL－M－５６５H
図番	HP-1-2-0035268-0
尺度	1：10　1：2
参考図	
得意先名	規格

日東金属工業株式会社