No。	品　　名	材 質	個 数	備　　考
1	胴板	SUS304	1	t０。９
2	底板	SUS304	1	t０。９
3	ＣＴＬ用蓋	SUS304	1	３９用（ｔ１。０）
4	ＣＴＬ用パッキン	ｼﾘｺﾝｺﾞﾑ	1	３９用
5	レバーバンド	SUS304	1	３９用

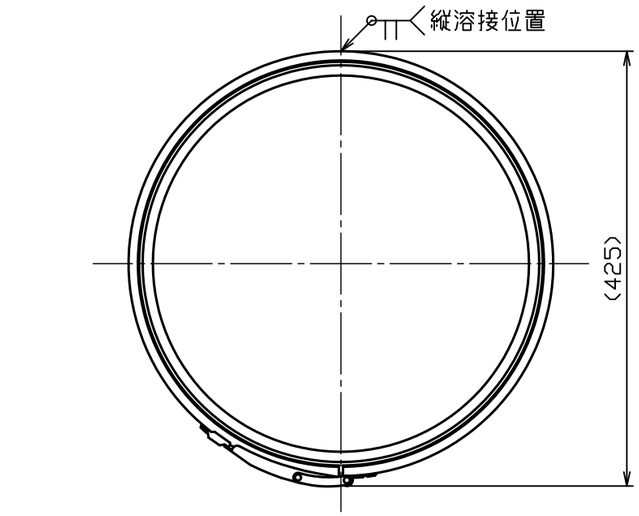

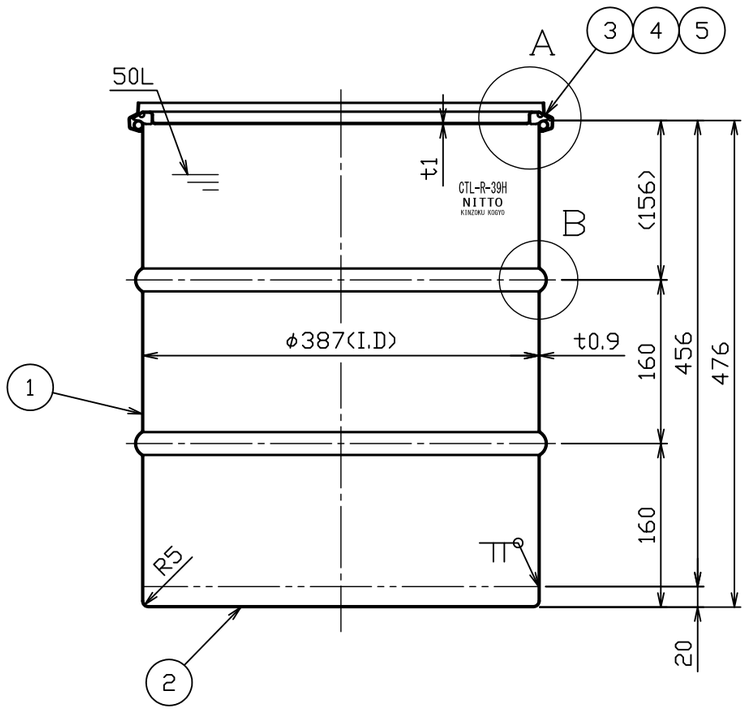

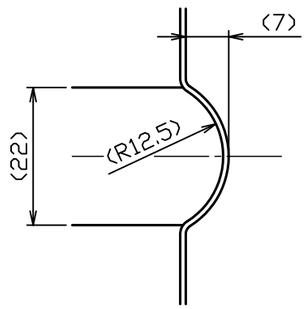

Ｂ部詳細図　Ｓ＝１：１

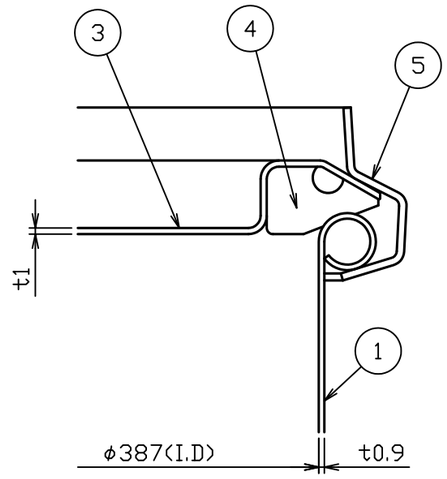

Ａ部詳細図　Ｓ＝１：１

注記
内外面バフ研磨
容量　５０Ｌ
重量　約６。７ｋｇ

No。	変更番号	氏名	日付
3			
2			
1			

板金溶接組立の寸法許容差は±１％又は５ｍｍの大きい値

	製図	設計	検図	承認
氏名	金子	金子	岸	岸
日付	2020.5.22	2020.5.22		

名称	リブ付密閉式容器 ＣＴＬ－Ｒ－３９Ｈ
図番	HP-1-2-0039799-0
尺度	１：６　１：１
参考図	-
得意先名	規格

日東金属工業株式会社