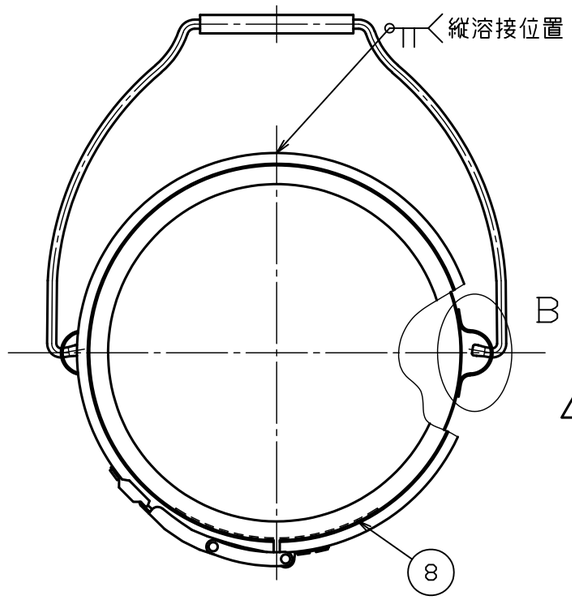

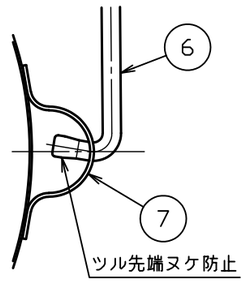

△1B部詳細図　S＝1：2

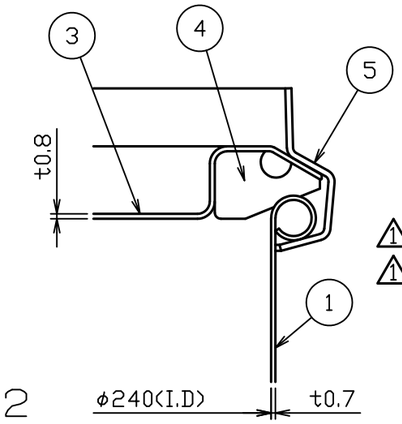

A部詳細図　S＝1：1

No.	品名	材質	個数	備考
1	胴板	SUS304	1	t0.7
2	底板	SUS304	1	t0.7
3	CTL用蓋	SUS304	1	24用(t0.8)
4	CTL用パッキン	ｼﾘｺﾝｺﾞﾑ	1	24用
5	レバーバンド	SUS304	1	24用
△1 6	ツル	SUS304	1	φ6丸棒
△1 7	丸ダルマ(大)	SUS304	2	t1.2
8	シール座板	SUS304	1	t0.8(44-1-1-0033496)

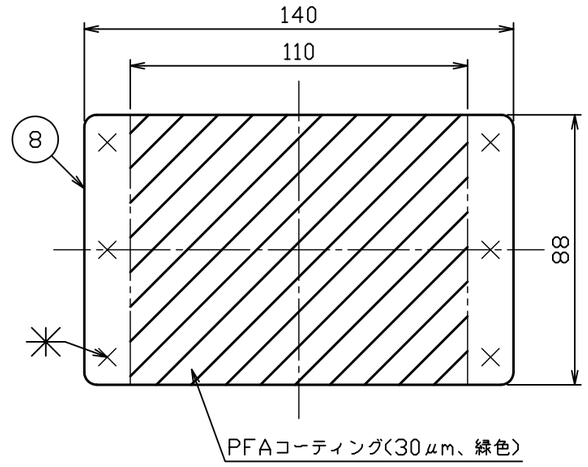

シール座板詳細図　S＝1：2

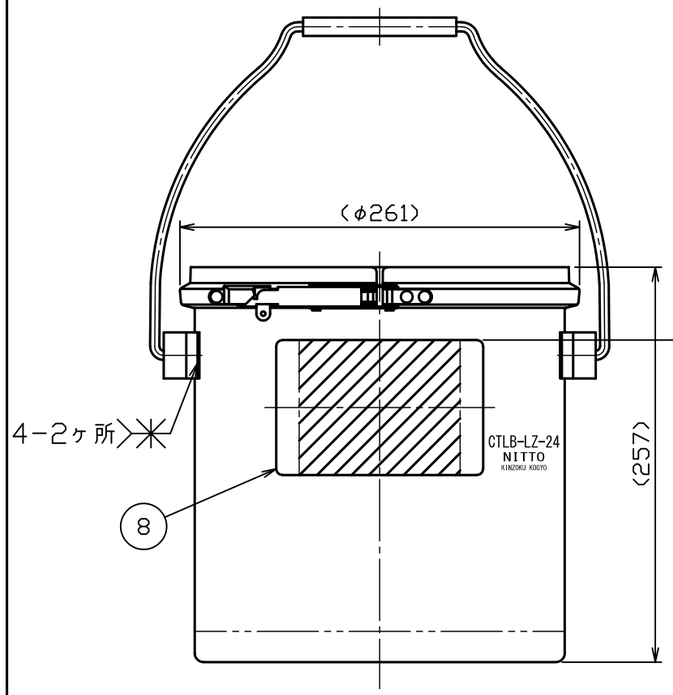

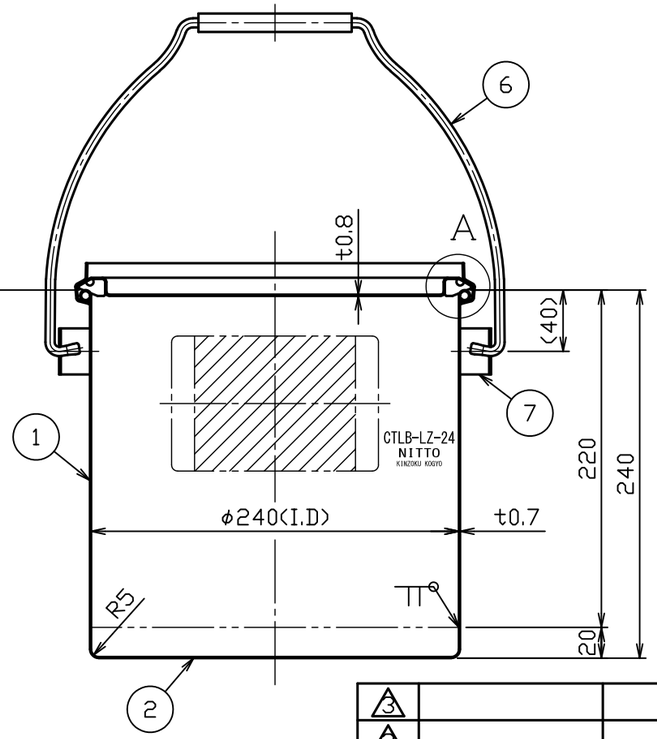

注記
内外面#320バフ研磨
容量　10L
重量　約2.3kg

No.	変更番号	氏名	日付
△3			
△2			
△1	No.19549	小野寺	2019.8.16

板金溶接組立の寸法許容差は±1%又は5mmの大きい値

	製図	設計	検図	承認
氏名	磯	磯	堀井	堀井
日付	H30.1.25	H30.1.25		

名称：シール座付吊り下げ式密閉容器(レバーバンド式) CTLB-LZ-24

図番：HP-1-2-0038325-△1

尺度：1:4　1:2　1:1

参考図　得意先名　規格

日東金属工業株式会社