No.	品　　名	材 質	個 数	備　　考
1	容器	SUS304	1	t1.2(34-1-2-0040394)
2	架台	ﾅｲﾛﾝ･ｳﾚﾀﾝ車	1	t3.0(34-1-2-0040395)

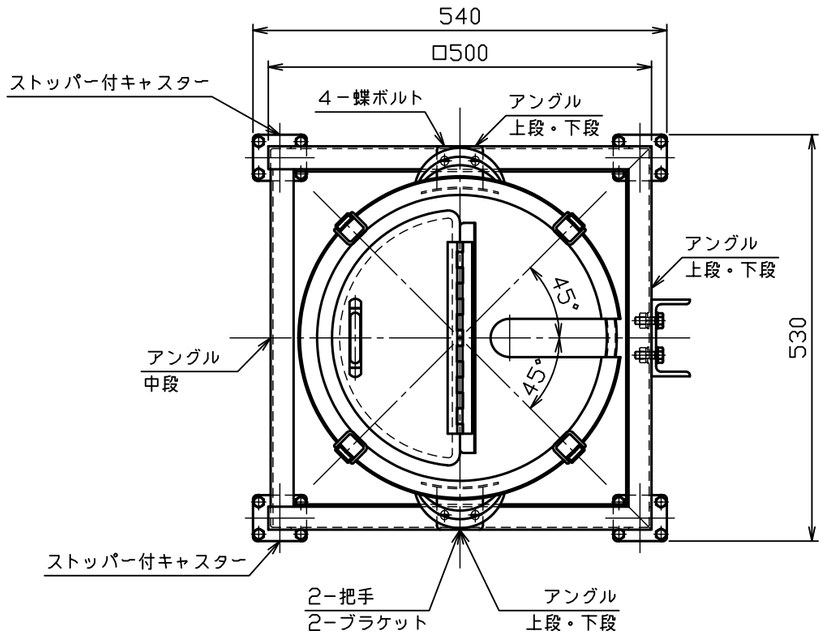

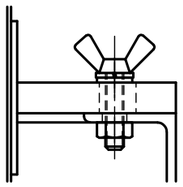

蝶ボルト部詳細図　S＝1：2

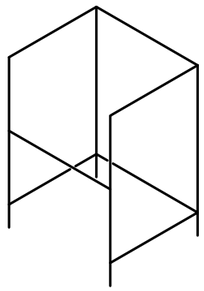

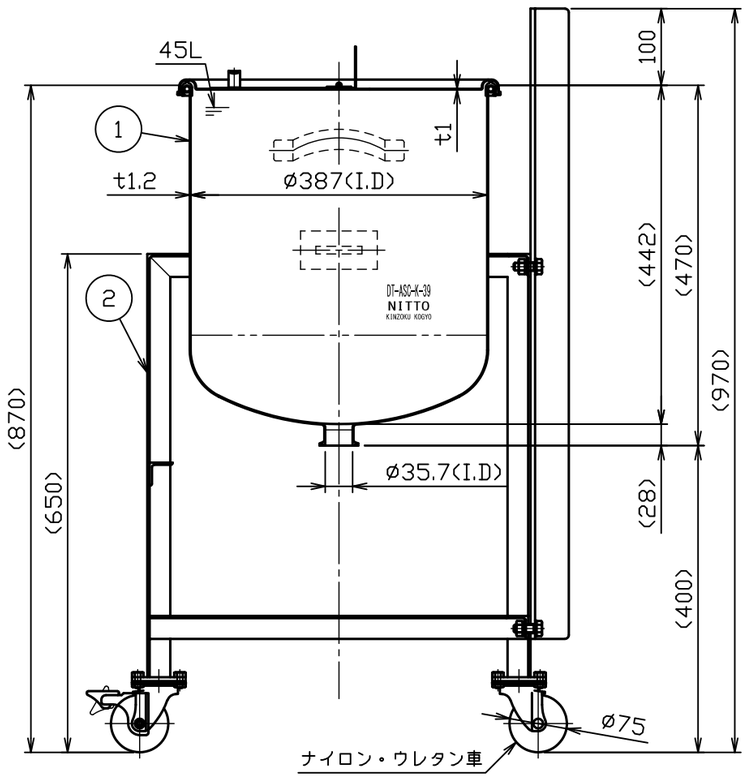

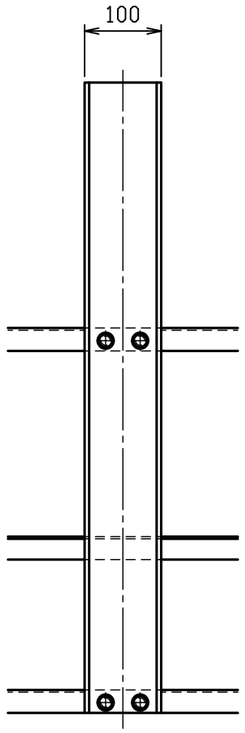

注記
内外面＃３２０バフ研磨
ただし、架台は電解研磨
容量　４５Ｌ
重量　約２５ｋｇ
（容器約８ｋｇ、架台約１７ｋｇ）
許容荷重は製品重量を含み２５９ｋｇ

No.	変更番号	氏名	日付
3			
2			
1			

板金溶接組立の寸法許容差は±１％又は５ｍｍの大きい値

	製図	設計	検図	承認
氏名	前澤	高橋	青木	青木
日付	2020.9.26	2020.9.17		

名称	鏡板型容器　架台付（カクハン機座付） ＤＴ－ＡＳＣ－Ｋ－３９
図番	HP-1-2-0040393-0
尺度	1：8　1：2
参考図	-
得意先名	規格

日東金属工業株式会社