No.	品　　名	材 質	個 数	備　　考
1	容器	SUS304	1	t2.0(34-1-2-0037055)
△1 2	架台	ウレタン車	1	34-1-2-0037073

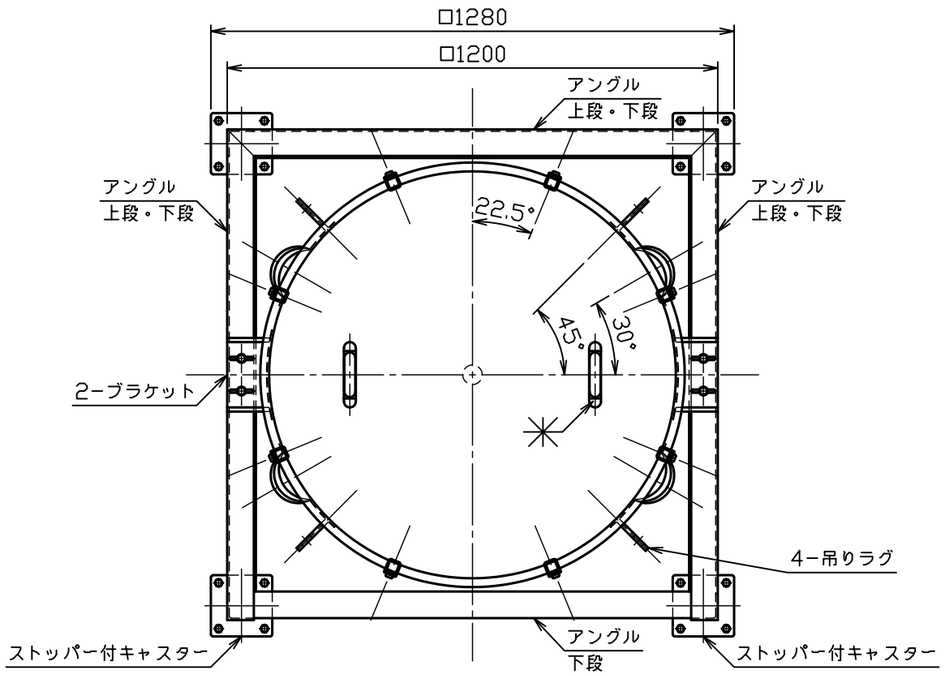

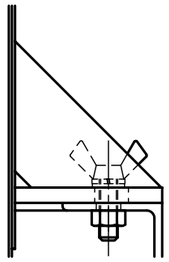

△1蝶ボルト部詳細図　S＝1：4

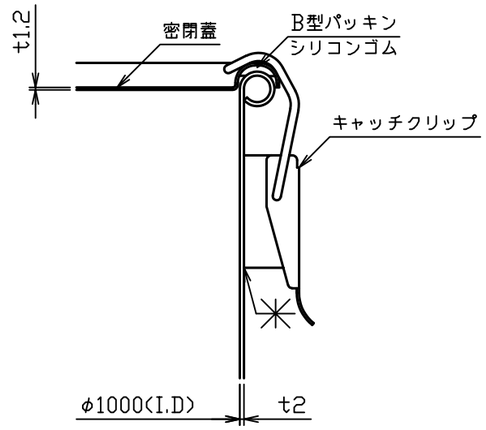

A部詳細図　S＝1：3

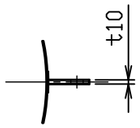

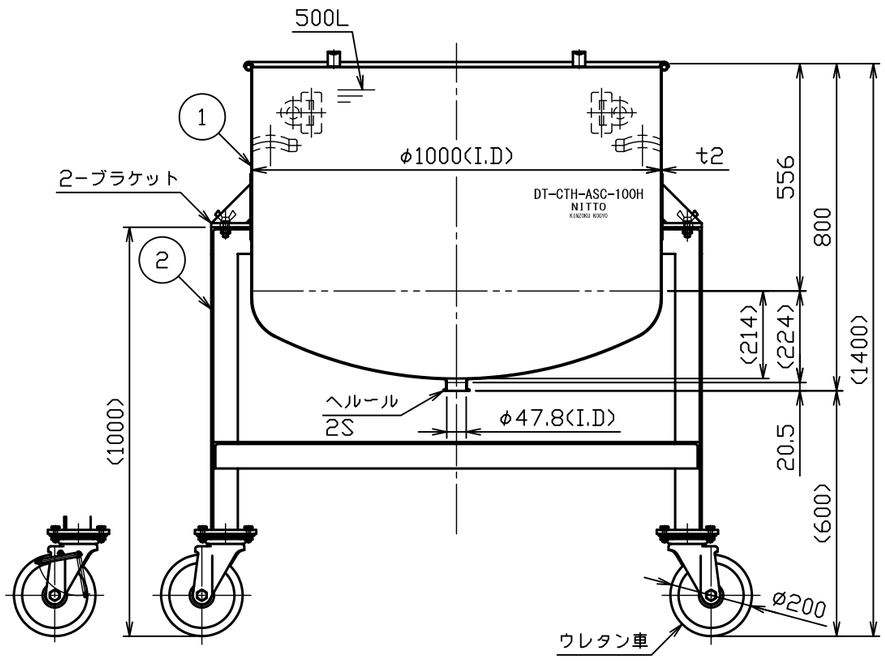

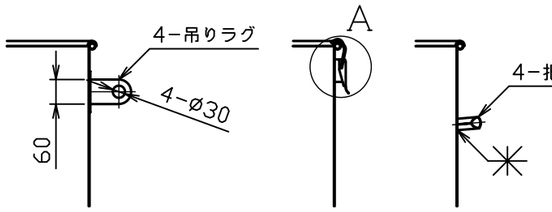

注記
内外面＃３２０バフ研磨
ただし、架台は酸洗
容量　５００Ｌ
重量　約１４１ｋｇ
（容器約６４ｋｇ、架台約７７ｋｇ）
許容荷重は製品重量を含み１１４２ｋｇ

No.	変 更 番 号	氏 名	日 付
△3			
△2			
△1	No. 17565	磯	H29.9.11

板金溶接組立の寸法許容差は±1％又は5mmの大きい値

	製 図	設 計	検 図	承 認
氏 名	鈴木	鈴木	黒木	黒木
日 付	H28.10.5	H28.10.5		

名称	鏡板型密閉容器（クリップ式）　架台付 DT-CTH-ASC-100H（B型パッキン）
図番	HP-1-2-0036965-△1
尺 度	1：15　1：4　1：3
参考図	-
得意先名	規格

日東金属工業株式会社