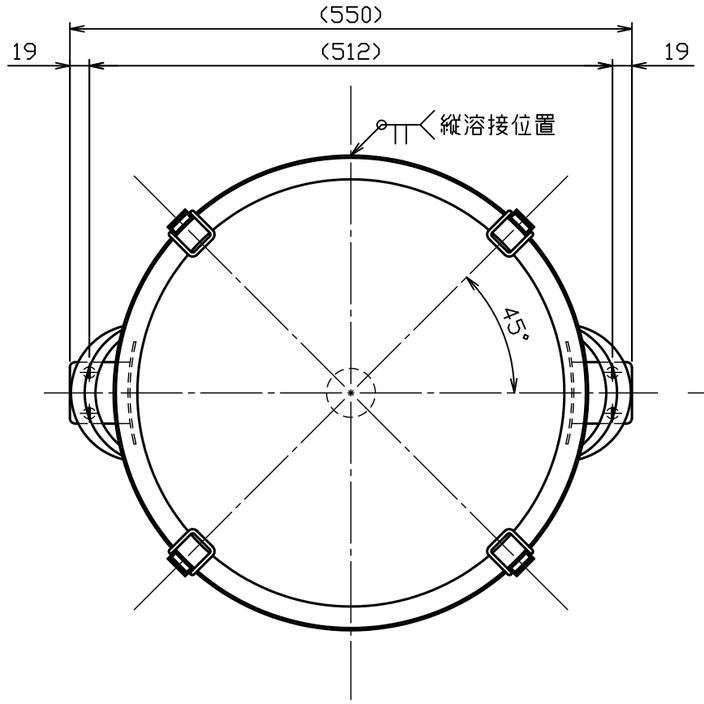

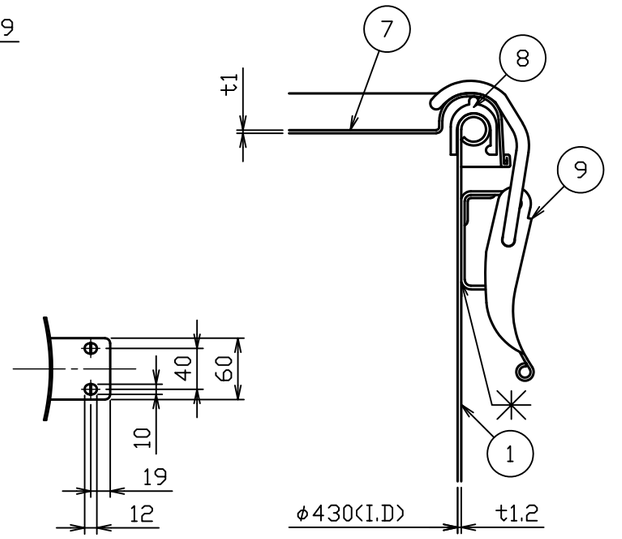

A部詳細図　S＝1：2

No.	品　　名	材 質	個 数	備　　考
1	胴板	SUS304	1	t１．２
2	鏡板	SUS304	1	t1.2(44-1-1-0026241)
3	溶接ヘルール	SUS304	1	2S(44-1-1-0016661)
4	把手（大）	SUS304	2	規格
5	当板	SUS304	2	t２．０×５０×１００
6	ブラケット	SUS304	2	t10(44-1-1-0037079)
7	密閉蓋	SUS304	1	４３用（t１．０）
8	A型パッキン	ｼﾘｺﾝｺﾞﾑ	1	４３用
9	キャッチクリップ	SUS304	4	規格

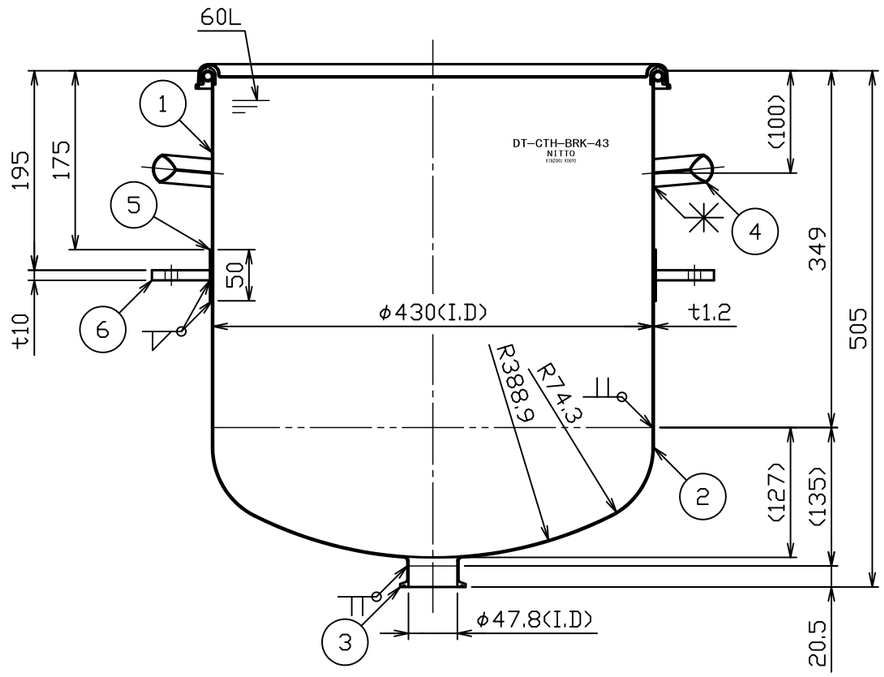

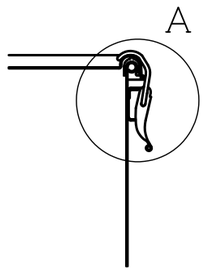

注記
内外面＃３２０バフ研磨
容量　６０Ｌ
重量　約１０ｋｇ

No.	変更番号	氏名	日付
3			
2			
1			

板金溶接組立の寸法許容差は±１％又は５ｍｍの大きい値

	製図	設計	検図	承認
氏名	鈴木	鈴木	宮路	宮路
日付	H28.10.5	H28.10.5		

名称	容器（BRK） DT-CTH-ASC-43（A型パッキン）
図番	HP-1-2-0037048-0
尺度	1：6　1：2
参考図	34-1-2-0036958　得意先名　規格

日東金属工業株式会社