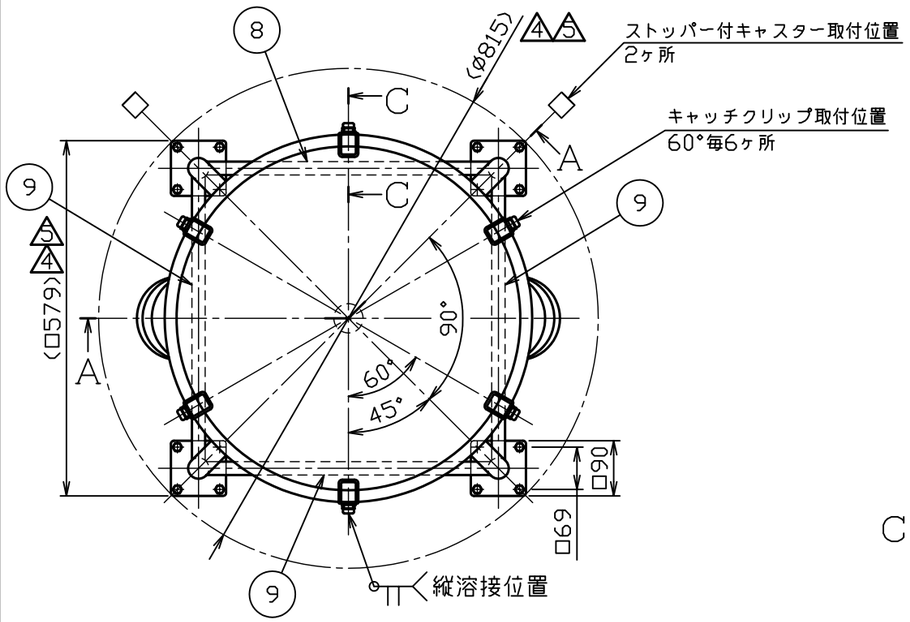

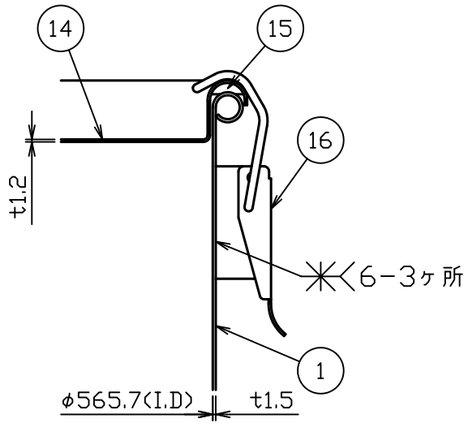

C－C断面図　S＝1：3

	No.	品名	材質	個数	備考
	1	胴板	SUS304	1	t1.5
1	2	鏡板	SUS304	1	t1.5(44-1-1-0005292)
5 1	3	溶接ヘルール	SUS304	1	2S-L20.5(トーステ)
	4	把手(大)	SUS304	2	規格
	5	当板	SUS304	4	t1.5×□80
	6	ネック付エルボ	SUS304	4	φ34×t2.0
5	7	化粧パイプ(A)	SUS304	4	φ34×t1.5-L415
2	8	化粧パイプ(B)	SUS304	1	φ21.7×t1.5-L463
2	9	化粧パイプ(C)	SUS304	3	φ21.7×t1.5-L463
	10	キャスター取付板	SUS304	4	t5.0(44-1-1-0005054)
6 5	11	ステンレスキャスター	ﾅｲﾛﾝ･ｳﾚﾀﾝ車	2	SU-STC-100-GNU(ﾅﾝｼﾝ)
6 5	12	ストッパー付ステンレスキャスター	ﾅｲﾛﾝ･ｳﾚﾀﾝ車	2	SU-STC-100-GNU-S-2(ﾅﾝｼﾝ)
	13	六角ボルト(全ねじ，N，SW付)	SUS304	16	M8−L16
	14	密閉蓋	SUS304	1	565用(t1.2)
	15	B型パッキン	ｼﾘｺﾝｺﾞﾑ	1	565用
	16	キャッチクリップ	SUS304	6	規格

4 注記

内外面#320バフ研磨

(8)(9) 化粧パイプの取付高さと方向に注意

容量　150L

適正使用積載荷重は製品重量を含んで

390kg以下で使用してください

キャスター金具はステンレス製

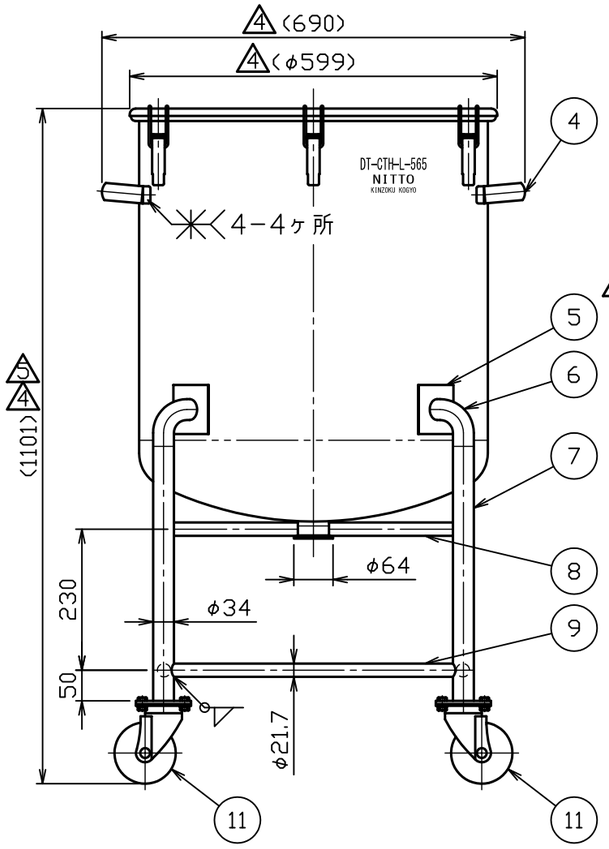

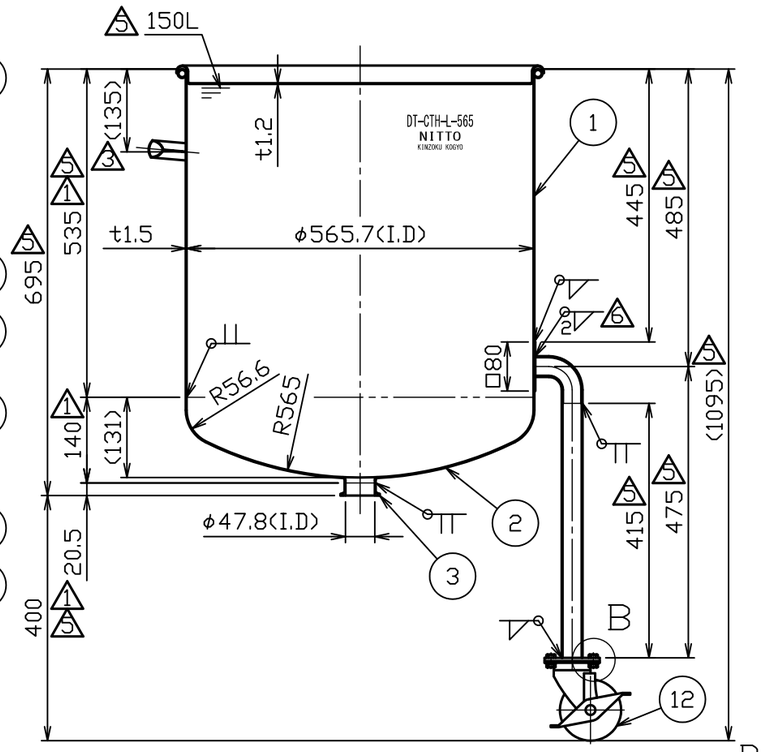

A－A断面図

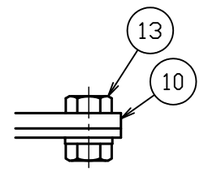

B部詳細図　S＝1：2

6	No. 12568	原口	H24.9.8
5	No. 10504	鈴木	H22.6.7
4	No. 06014	新井	H18.7.14
3	No. 02036	岸	H14.4.3
2	No. 01068	小黒	H13.4.17
1	No. 00241	鈴木	H12.11.27
No.	変更番号	氏名	日付

板金溶接組立の寸法許容差は±1%又は5mmの大きい値

	製図	設計	検図	承認
氏名	鈴木	鈴木	鈴木	鈴木
日付	H11.12.9	H11.12.9		

名称	鏡板型密閉容器　脚付　クリップ式 DT−CTH−L−565(B型パッキン)
図番	HP−1−2−0015798 6
尺度	1：10　1：3　1：2
参考図	得意先名　規格

日東金属工業株式会社

4 図面整理