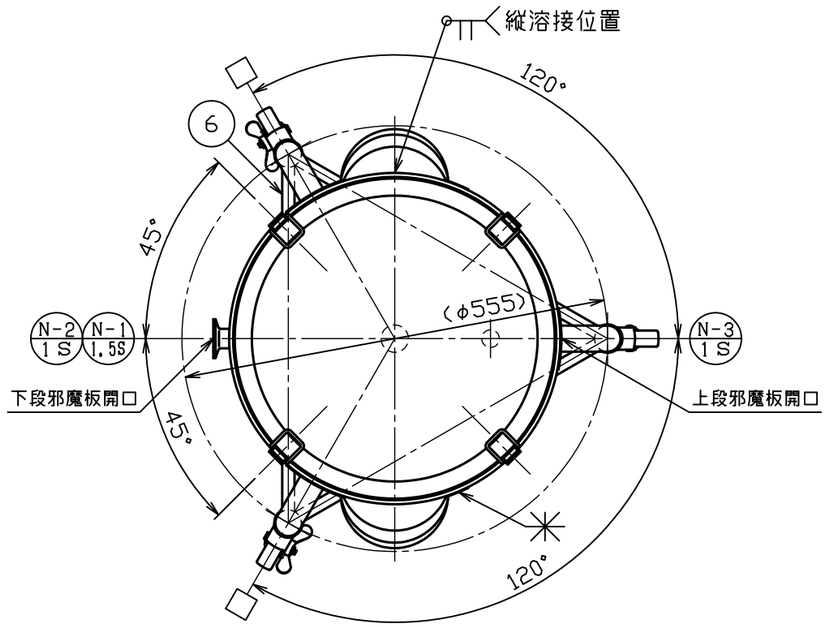

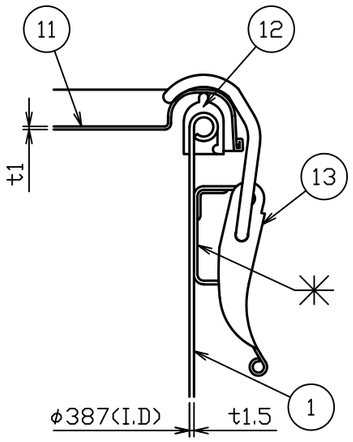

A部詳細図　S＝1：2

No.	品　　名	材 質	個 数	備　　考
1	内槽	SUS304	1	t1.5(34-1-2-0036454)
2	ジャケット	SUS304	1	t1.2(34-1-2-0036474)
3	当板	SUS304	3	t１．５×□８０
4	ネック付エルボ	SUS304	3	φ３４×t２．０
5	化粧パイプ（Ａ）	SUS304	3	φ34×t1．5−L410
6	化粧パイプ（Ｂ）	SUS304	1	φ16×t1．2−L451
7	化粧パイプ（Ｃ）	SUS304	2	φ16×t1．2−L451
8	キャスター取付座	SUS304	3	M12(44-1-1-0000044)
9	ステンレスキャスター	ﾅｲﾛﾝ･ｳﾚﾀﾝ車	1	320EA-UR-75(ﾊﾝﾏｰ)
10	ストッパー付ステンレスキャスター	ﾅｲﾛﾝ･ｳﾚﾀﾝ車	2	315EA-UR-75(ﾊﾝﾏｰ)
11	密閉蓋	SUS304	1	３９用（ｔ１．０）
12	Ａ型パッキン	ｼﾘｺﾝｺﾞﾑ	1	３９用
13	キャッチクリップ	SUS304	4	規格

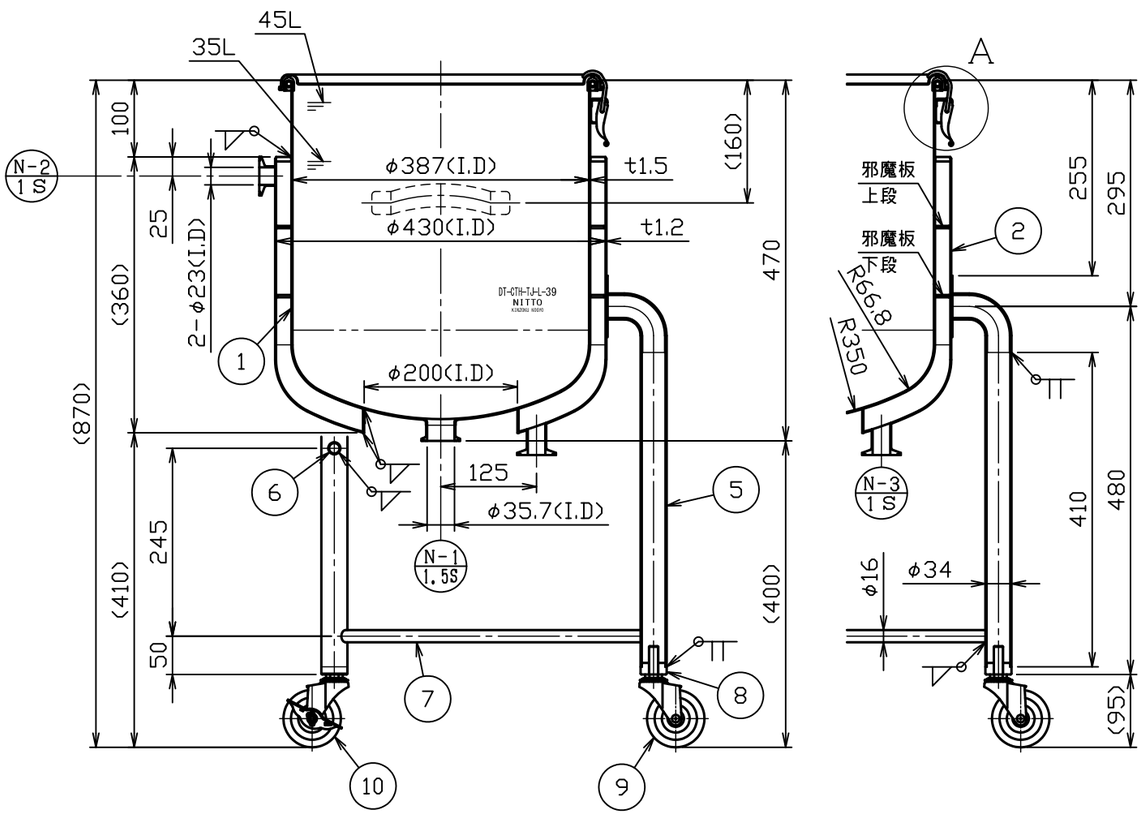

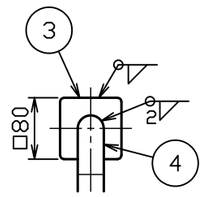

製品仕様	
本体使用圧力	常圧
本体使用温度	内容液沸点未満
本体容量	約 ４５Ｌ
ジャケット使用圧力	０ ～ ０．１６ＭＰａ
ジャケット使用温度	冷水 ～ 温水
ジャケット容量	約 １１Ｌ
重量	約 ２０ｋｇ
適正使用積載重量	製品含んで １２２ｋｇ以下

注記
内外面＃３２０バフ研磨
□方向ストッパー付キャスター取付
耐圧検査書付

No.	変 更 番 号	氏 名	日 付
3			
2			
1			

板金溶接組立の寸法許容差は±１％又は５ｍｍの大きい値

	製 図	設 計	検 図	承 認
氏 名	鈴木	鈴木	宮路	宮路
日 付	H28.6.30	H28.6.30		

名称	鏡板型耐圧ジャケット密閉容器　脚付　クリップ式 DT−CTH−TJ−L−39（A型パッキン）
図番	HP−1−2−0036433−0
尺 度	1：8　1：2
参考図	−
得意先名	規格

日東金属工業株式会社