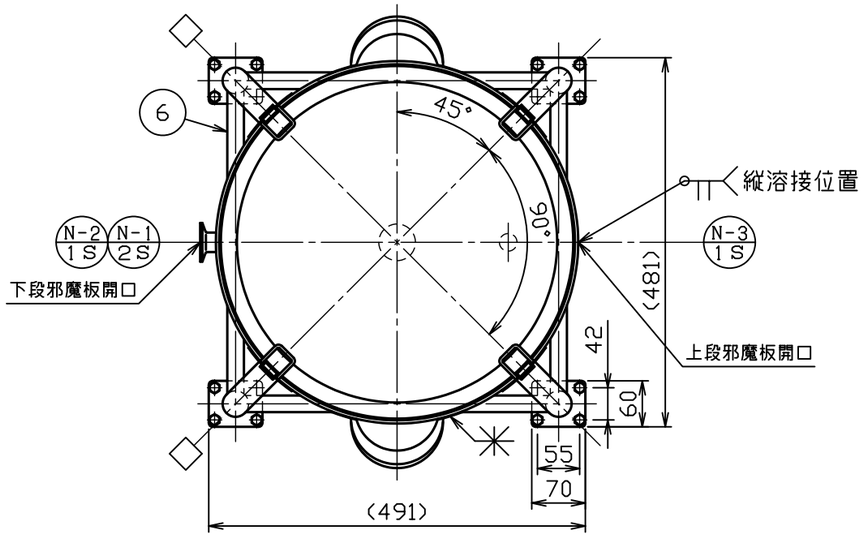

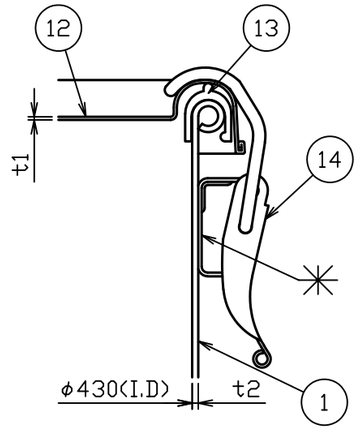

A部詳細図　S＝1：2

No.	品　　名	材 質	個 数	備　　考
1	内槽	SUS304	1	t2.0(34-1-2-0036455)
2	ジャケット	SUS304	1	t1.5(34-1-2-0036475)
3	当板	SUS304	4	t１．５×□８０
4	ネック付エルボ	SUS304	4	φ３４×t２．０
5	化粧パイプ（Ａ）	SUS304	4	φ３４Xt１．５−Ｌ４０２
6	化粧パイプ（Ｂ）	SUS304	1	φ21．7Xt1．5−L395
7	化粧パイプ（Ｃ）	SUS304	3	φ21．7Xt1．5−L395
8	キャスター取付板	SUS304	4	t5.0(44-1-1-0002123)
9	ステンレスキャスター	ﾅｲﾛﾝ･ｳﾚﾀﾝ車	2	SU-STC-75-GNU(ﾅﾝｼﾝ)
１０	ストッパー付ステンレスキャスター	ﾅｲﾛﾝ･ｳﾚﾀﾝ車	2	SU-STC-75-GNU-S-12(ﾅﾝｼﾝ)
１１	六角ボルト（全ねじ，低N，SW付）	SUS304	１６	Ｍ８−Ｌ１４
１２	密閉蓋	SUS304	1	４３用（ｔ１．０）
１３	Ａ型パッキン	ｼﾘｺﾝｺﾞﾑ	1	４３用
１４	キャッチクリップ	SUS304	4	規格

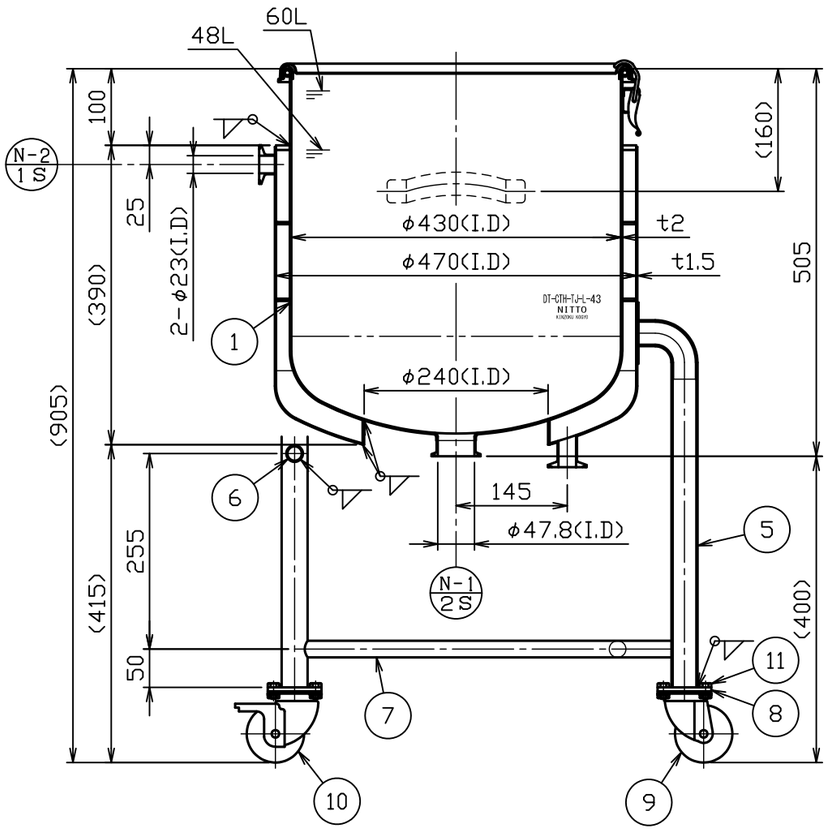

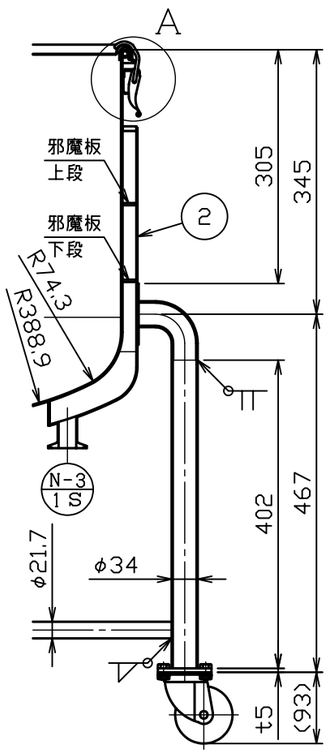

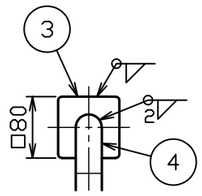

製品仕様	
本体使用圧力	常圧
本体使用温度	内容液沸点未満
本体容量	約 ６０Ｌ
ジャケット使用圧力	０ ～ ０．１６ＭＰａ
ジャケット使用温度	冷水 ～ 温水
ジャケット容量	約 １２Ｌ
重量	約 ２９ｋｇ
適正使用積載重量	製品含んで ２５９ｋｇ以下

注記
内外面＃３２０バフ研磨
□方向ストッパー付キャスター取付
耐圧検査書付

No.	変 更 番 号	氏 名	日 付
3			
2			
1			

板金溶接組立の寸法許容差は±１％又は５ｍｍの大きい値

	製 図	設 計	検 図	承 認
氏 名	鈴木	鈴木	宮路	宮路
日 付	H28.6.30	H28.6.30		

名称	鏡板型耐圧ジャケット密閉容器　脚付　クリップ式 DT−CTH−TJ−L−43（A型パッキン）
図番	HP−1 −2−0036434−0
尺 度	1：8　1：2
参考図	−
得意先名	規格

日東金属工業株式会社