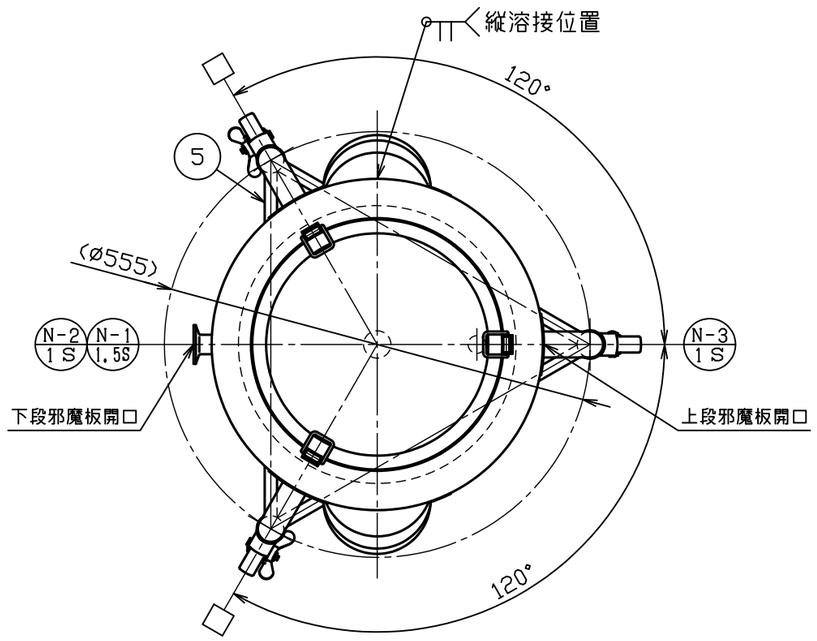

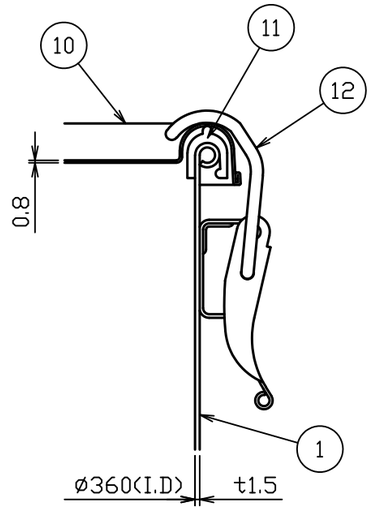

キャッチクリップ詳細図　S＝1：2

No.	品　　名	材 質	個 数	備　　考
1	容器本体	SUS304	1	t1.5/t1.2(34-1-2-0040750)
2	当板	SUS304	3	t1.5×□80
3	ネック付エルボ	SUS304	3	φ34×t2.0
4	化粧パイプ（A）	SUS304	3	φ34×t1.5-L400
5	化粧パイプ（B）	SUS304	1	φ16×t1.2-L451
6	化粧パイプ（C）	SUS304	2	φ16×t1.2-L451
7	キャスター取付座	SUS304	3	M12(44-1-1-0000044)
8	ステンレスキャスター	ﾅｲﾛﾝ･ｳﾚﾀﾝ車	1	320EA-UR-75(ﾊﾝﾏｰ)
9	ストッパー付ステンレスキャスター	ﾅｲﾛﾝ･ｳﾚﾀﾝ車	2	315EA-UR-75(ﾊﾝﾏｰ)
10	密閉蓋	SUS304	1	30用（t0.8）
11	A型パッキン	ｼﾘｺﾝｺﾞﾑ	1	30用
12	キャッチクリップ	SUS304	3	規格

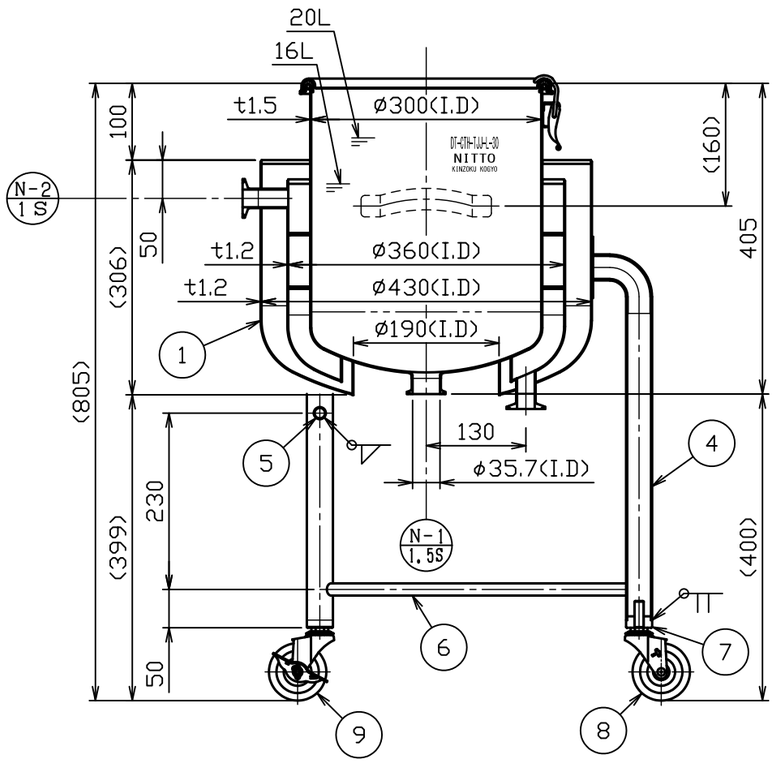

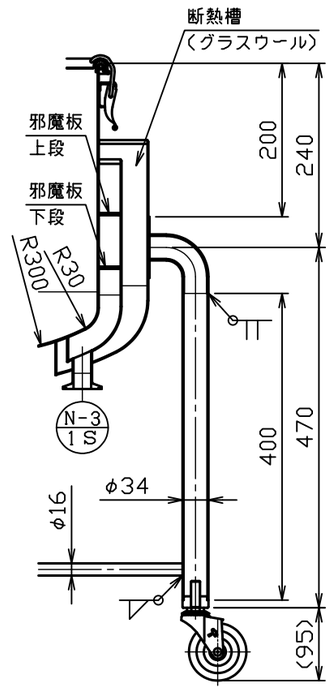

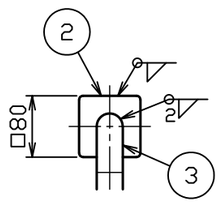

製品仕様	
本体使用圧力	常圧
本体使用温度	内容液沸点未満
本体容量	約 20L
ジャケット使用圧力	0 ～ 0.18MPa
ジャケット使用温度	冷水 ～ 温水
ジャケット容量	約 7.5L
重量	約 25kg
適正使用積載重量	製品含んで 122kg以下

注記
内外面#320バフ研磨
□方向ストッパー付キャスター取付
耐圧検査書付

No.	変 更 番 号	氏 名	日 付
3			
2			
1			

板金溶接組立の寸法許容差は±1%又は5mmの大きい値

	製 図	設 計	検 図	承 認
氏 名	前澤	前澤	青木	青木
日 付	2020.10.26	2020.10.26		

名称	鏡板型耐圧ジャケット密閉容器　断熱槽・脚付　クリップ式 DT-CTH-TJJ-L-30
図番	HP-1-2-0040749-0
尺 度	1：8　1：2
参考図	得意先名　規格

日東金属工業株式会社