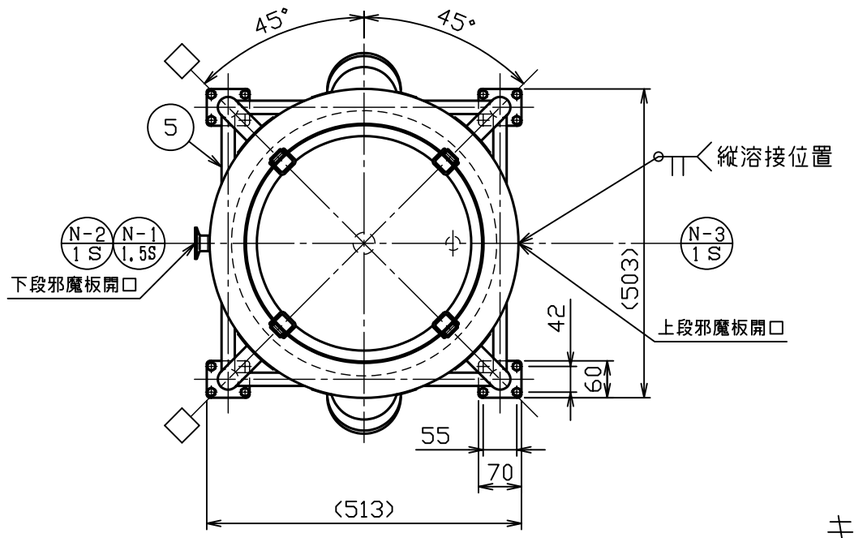

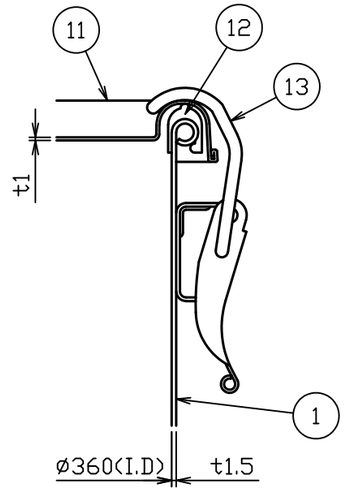

キャッチクリップ詳細図　S＝1：2

No.	品　　名	材 質	個 数	備　　考
1	容器本体	SUS304	1	t1.5/t1.2/t2.0(34-1-2-0040758)
2	当板	SUS304	4	t１．５×□８０
3	ネック付エルボ	SUS304	4	φ３４×ｔ２．０
4	化粧パイプ（Ａ）	SUS304	4	φ34×ｔ１．５－Ｌ397
5	化粧パイプ（Ｂ）	SUS304	1	φ21．7×t1．5－L417
6	化粧パイプ（Ｃ）	SUS304	3	φ21．7×t1．5－L417
7	キャスター取付板	SUS304	4	t5.0(44-1-1-0002123)
8	ステンレスキャスター	ﾅｲﾛﾝ･ｳﾚﾀﾝ車	2	SU-STC-75-GNU(ﾅﾝｼﾝ)
9	ストッパー付ステンレスキャスター	ﾅｲﾛﾝ･ｳﾚﾀﾝ車	2	SU-STC-75-GNU-S-12(ﾅﾝｼﾝ)
10	六角ボルト（全ねじ，低N，SW付）	SUS304	１６	M８－Ｌ１４
11	密閉蓋	SUS304	1	３６用（ｔ１．０）
12	Ａ型パッキン	ｼﾘｺﾝｺﾞﾑ	1	３６用
13	キャッチクリップ	SUS304	4	規格

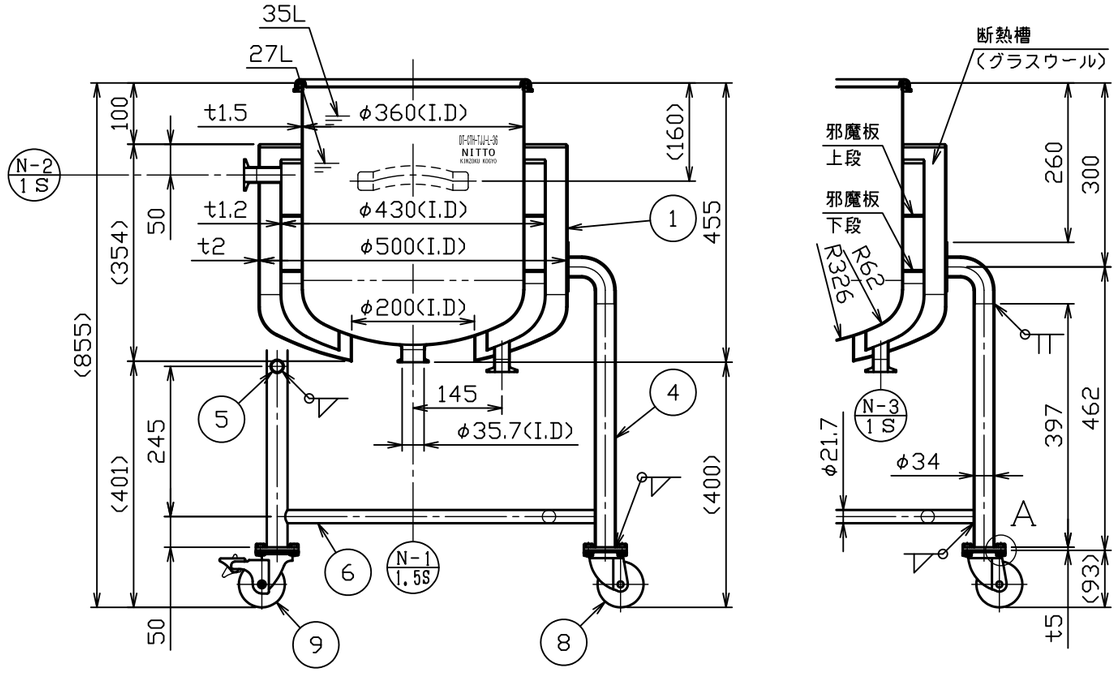

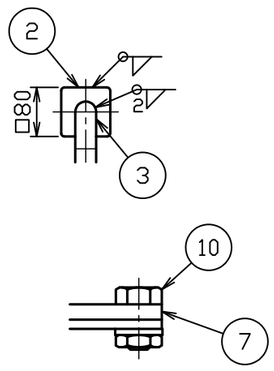

A部詳細図　S＝1：2

製品仕様	
本体使用圧力	常圧
本体使用温度	内容液沸点未満
本体容量	約 ３５Ｌ
ジャケット使用圧力	０ ～ ０．１８ＭＰａ
ジャケット使用温度	冷水 ～ 温水
ジャケット容量	約 １３Ｌ
重量	約 ３１ｋｇ
適正使用積載重量	製品含んで ２５９ｋｇ以下

注記
内外面＃３２０バフ研磨
□方向ストッパー付キャスター取付
耐圧検査書付

No.	変更番号	氏名	日付
3			
2			
1			

板金溶接組立の寸法許容差は±１％又は５ｍｍの大きい値

	製図	設計	検図	承認
氏名	前澤	前澤	青木	青木
日付	2020.10.28	2020.10.28		

名称	鏡板型耐圧ジャケット密閉容器　断熱槽・脚付　クリップ式 ＤＴ－ＣＴＨ－ＴＪＪ－Ｌ－３６
図番	HP-1-2-0040757-1
尺度	1：10　1：2
参考図	-
得意先名	規格

日東金属工業株式会社