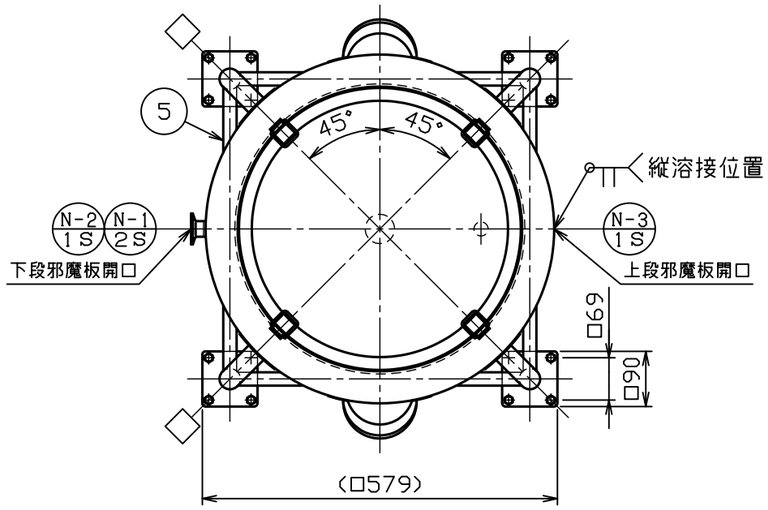

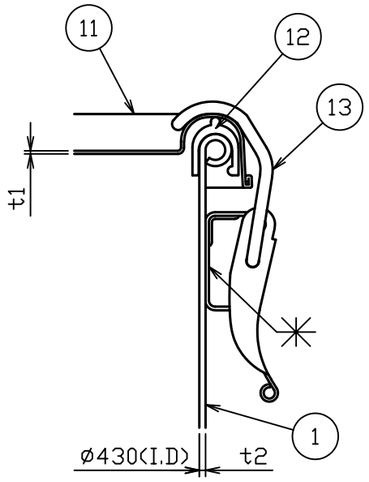

No.	品名	材質	個数	備考
1	容器本体	SUS304	1	t2.0/t1.5(34-1-2-0040766)
2	当板	SUS304	4	t1.5×□80
3	ネック付エルボ	SUS304	4	φ34×t2.0
4	化粧パイプ(A)	SUS304	4	φ34×t1.5-L390
5	化粧パイプ(B)	SUS304	1	φ21.7×t1.5-L463
6	化粧パイプ(C)	SUS304	3	φ21.7×t1.5-L463
7	キャスター取付板	SUS304	4	t5.0(44-1-1-0005054)
8	ステンレスキャスター	ﾅｲﾛﾝ･ｳﾚﾀﾝ車	2	SU-STC-100-GNU(ﾅﾝｼﾝ)
9	ストッパー付ステンレスキャスター	ﾅｲﾛﾝ･ｳﾚﾀﾝ車	2	SU-STC-100-GNU-S-2(ﾅﾝｼﾝ)
10	六角ボルト(全ねじ,低N,SW付)	SUS304	16	M8-L16
11	密閉蓋	SUS304	1	43用(t1.0)
12	A型パッキン	ｼﾘｺﾝｺﾞﾑ	1	43用
13	キャッチクリップ	SUS304	4	規格

キャッチクリップ詳細図　S=1:2

製品仕様	
本体使用圧力	常圧
本体使用温度	内容液沸点未満
本体容量	約 60L
ジャケット使用圧力	0 ～ 0.16MPa
ジャケット使用温度	冷水 ～ 温水
ジャケット容量	約 12L
重量	約 45kg
適正使用積載重量	製品含んで 390kg以下

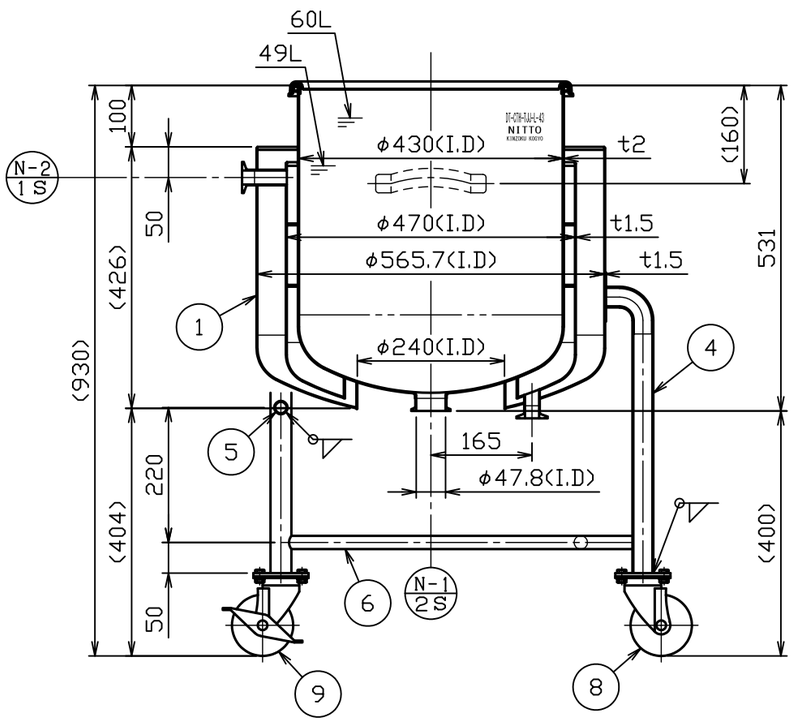

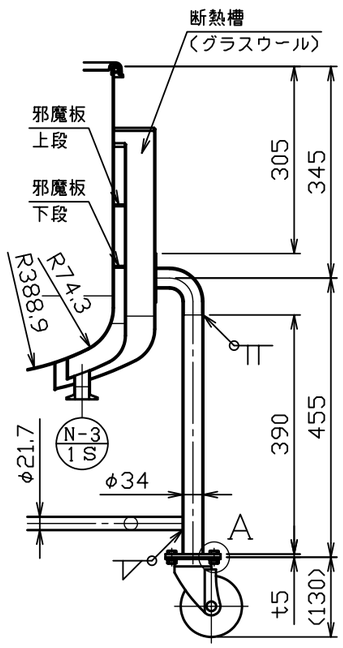

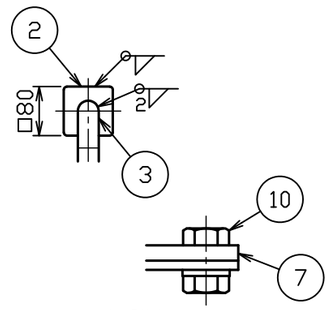

A部詳細図　S=1:2

注記
内外面#320バフ研磨
□方向ストッパー付キャスター取付
耐圧検査書付

No.	変更番号	氏名	日付
3			
2			
1			

板金溶接組立の寸法許容差は±1%又は5mmの大きい値

	製図	設計	検図	承認
氏名	前澤	前澤	青木	青木
日付	2020.11.4	2020.11.4		

名称	鏡板型耐圧ジャケット密閉容器　断熱槽・脚付　クリップ式 DT-CTH-TJJ-L-43
図番	HP-1-2-0040765-0
尺度	1:10　1:2
参考図	-
得意先名	規格

日東金属工業株式会社