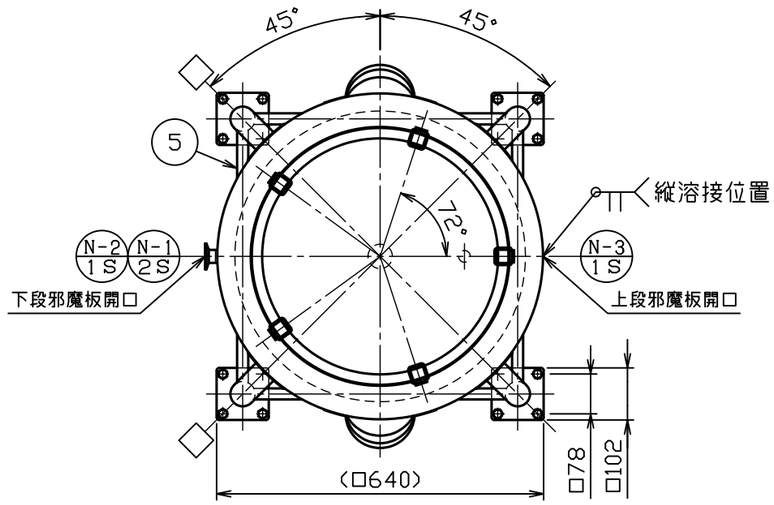

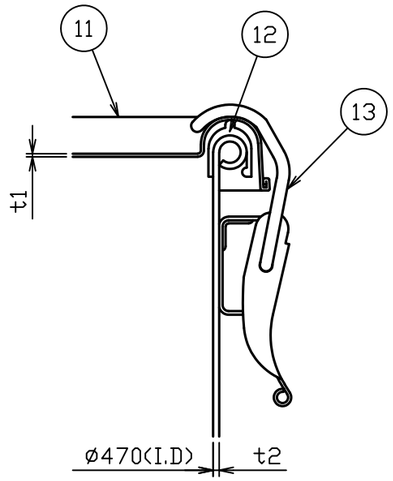

No.	品名	材質	個数	備考
1	容器本体	SUS304	1	t2.0/t1.5(34-1-2-0040770)
2	当板	SUS304	4	t1.5×□100
3	ネック付エルボ	SUS304	4	φ48.6×t2.0
4	化粧パイプ(A)	SUS304	4	φ48.6Xt1.5-L360
5	化粧パイプ(B)	SUS304	1	φ21.7Xt1.5-L495
6	化粧パイプ(C)	SUS304	3	φ21.7Xt1.5-L495
7	キャスター取付板	SUS304	4	t5.0(44-1-1-00015682)
8	ステンレスキャスター	ﾅｲﾛﾝ･ｳﾚﾀﾝ車	2	SU-STC-125-GNU(ﾅﾝｼﾝ)
9	ストッパー付ステンレスキャスター	ﾅｲﾛﾝ･ｳﾚﾀﾝ車	2	SU-STC-125-GNU-S-2(ﾅﾝｼﾝ)
10	六角ボルト(全ねじ,低N,SW付)	SUS304	16	M10-L20
11	密閉蓋	SUS304	1	47用(t1.0)
12	A型パッキン	ｼﾘｺﾝｺﾞﾑ	1	47用
13	キャッチクリップ	SUS304	4	規格

キャッチクリップ詳細図　S=1:2

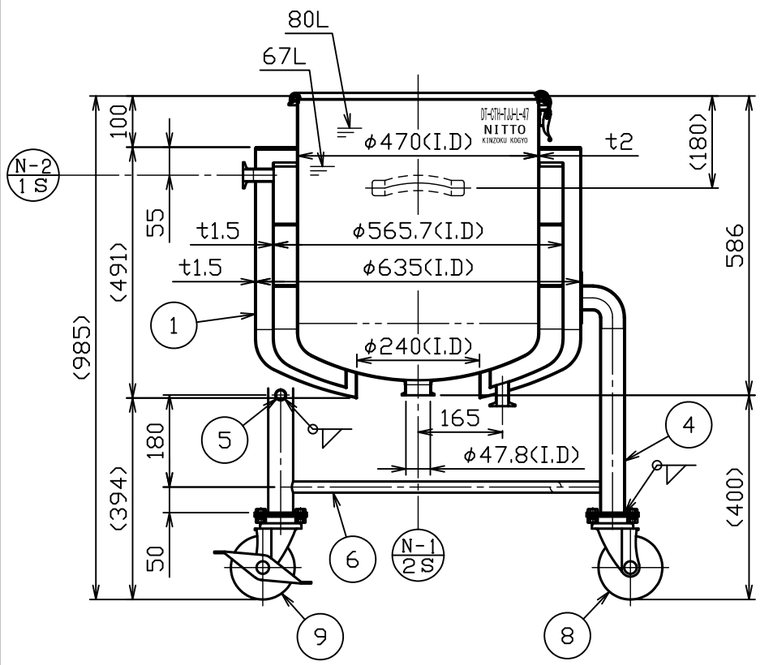

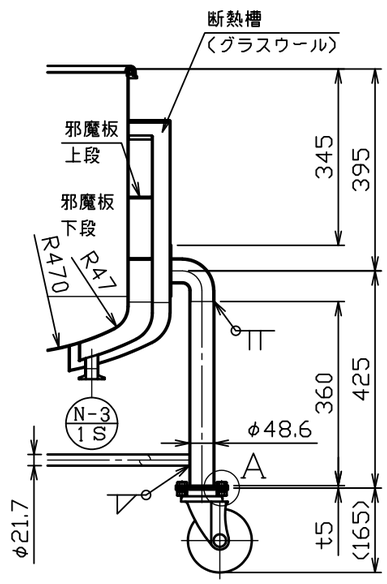

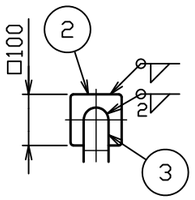

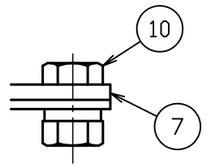

A部詳細図　S=1:2

製品仕様	
本体使用圧力	常圧
本体使用温度	内容液沸点未満
本体容量	約 80L
ジャケット使用圧力	0 ～ 0.16MPa
ジャケット使用温度	冷水 ～ 温水
ジャケット容量	約 32L
重量	約 56kg
適正使用積載重量	製品含んで 490kg以下

注記
内外面#320バフ研磨
□方向ストッパー付キャスター取付
耐圧検査書付

No.	変更番号	氏名	日付
3			
2			
1			

板金溶接組立の寸法許容差は±1%又は5mmの大きい値

	製図	設計	検図	承認
氏名	前澤	前澤	青木	青木
日付	2020.11.6	2020.11.6		

名称: 鏡板型耐圧ジャケット密閉容器　断熱槽・脚付　クリップ式
DT-CTH-TJJ-L-47

図番: HP-1-2-0040769-0

尺度: 1:12　1:2

参考図: -　得意先名: 規格

日東金属工業株式会社