No.	品名	材質	個数	備考
1	内槽	SUS304	1	t1.2(34-1-2-0028688)
2	ジャケット	SUS304	1	t1.2(34-1-2-0028696)
3	リング	SUS304	1	t1.5X32.5X633
4	当板	SUS304	2	t2.0X50X100
5	ブラケット	SUS304	2	t10(44-1-1-0037079)
6	CTL用蓋	SUS304	1	36用(t1.0)
7	CTL用パッキン	ｼﾘｺﾝｺﾞﾑ	1	36用
8	レバーバンド	SUS304	1	36用

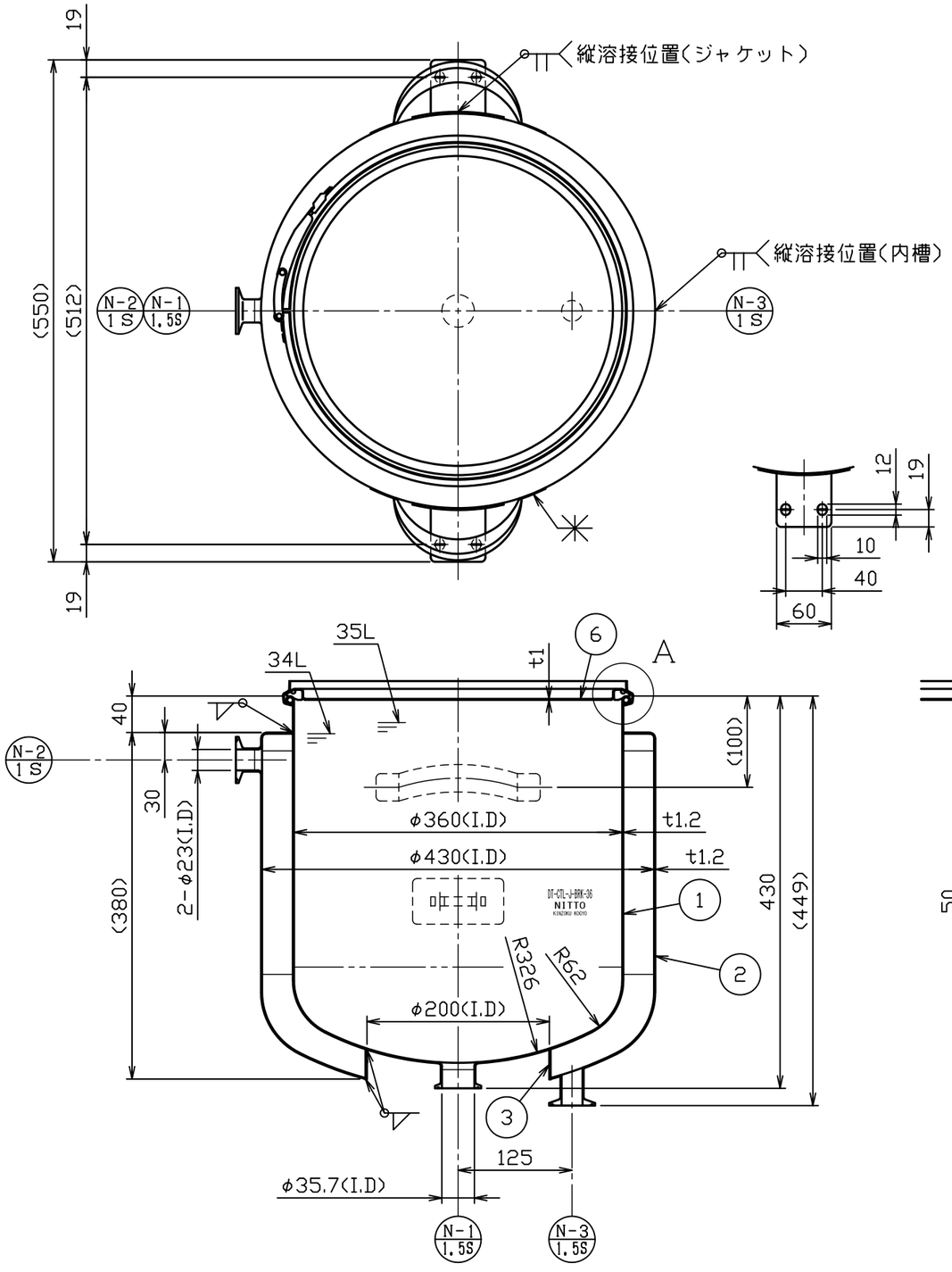

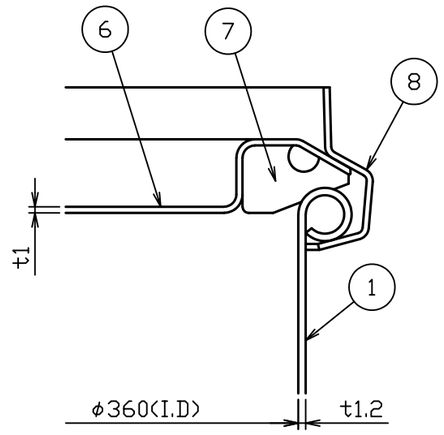

A部詳細図　S＝1：1

注記
内外面#320バフ研磨
容量　35L
ジャケット全容量　約16L
重量　約14kg
ジャケットは、加減圧不可

No.	変更番号	氏名	日付
3			
2			
1			

板金溶接組立の寸法許容差は±1%又は5mmの大きい値

	製図	設計	検図	承認
氏名	磯	高橋	黒木	黒木
日付	H30.3.30	H30.3.24		

名称	ジャケット容器(BRK) DT-CTL-J-ASC-36
図番	HP-1-2-0038413-0
尺度	1:6　1:1
参考図	34-1-2-0038401
得意先名	
規格	

日東金属工業株式会社