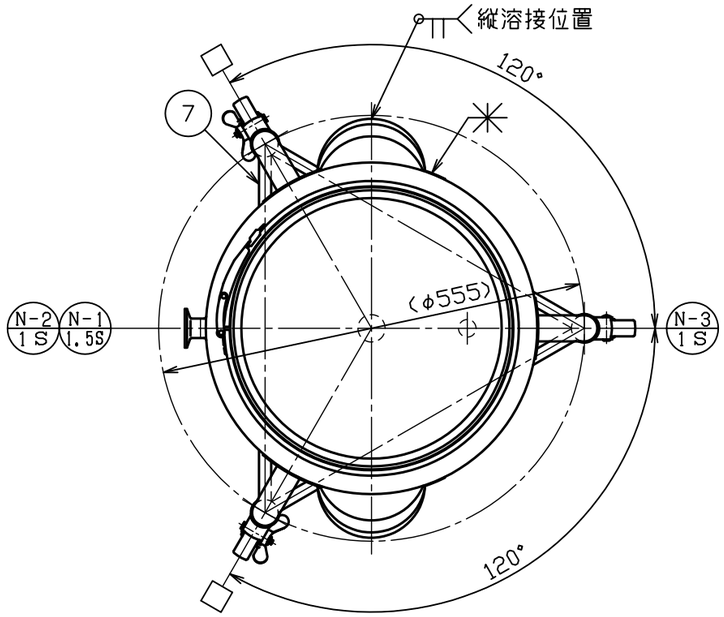

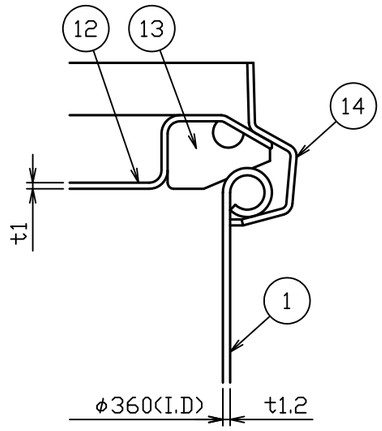

A部詳細図　S＝1：1

No.	品　　名	材質	個数	備　　考
1	内槽	SUS304	1	t1.2(34-1-2-0028688)
2	ジャケット	SUS304	1	t1.2(34-1-2-0028696)
3	リング	SUS304	1	t1.5X32.5X633
4	当板	SUS304	3	t1.5×□80
5	ネック付エルボ	SUS304	3	φ34×t2.0
6	化粧パイプ（A）	SUS304	3	φ34×t1.5-L410
7	化粧パイプ（B）	SUS304	1	φ16×t1.2-L451
8	化粧パイプ（C）	SUS304	2	φ16×t1.2-L451
9	キャスター取付座	SUS304	3	M12(44-1-1-0000044)
10	ステンレスキャスター	ﾅｲﾛﾝ･ｳﾚﾀﾝ車	1	320EA-75-UR(ﾊﾝﾏｰ)
11	ストッパー付ステンレスキャスター	ﾅｲﾛﾝ･ｳﾚﾀﾝ車	2	315EA-75-UR(ﾊﾝﾏｰ)
12	CTL用蓋	SUS304	1	36用（t1.0）
13	CTL用パッキン	ｼﾘｺﾝｺﾞﾑ	1	36用
14	レバーバンド	SUS304	1	36用

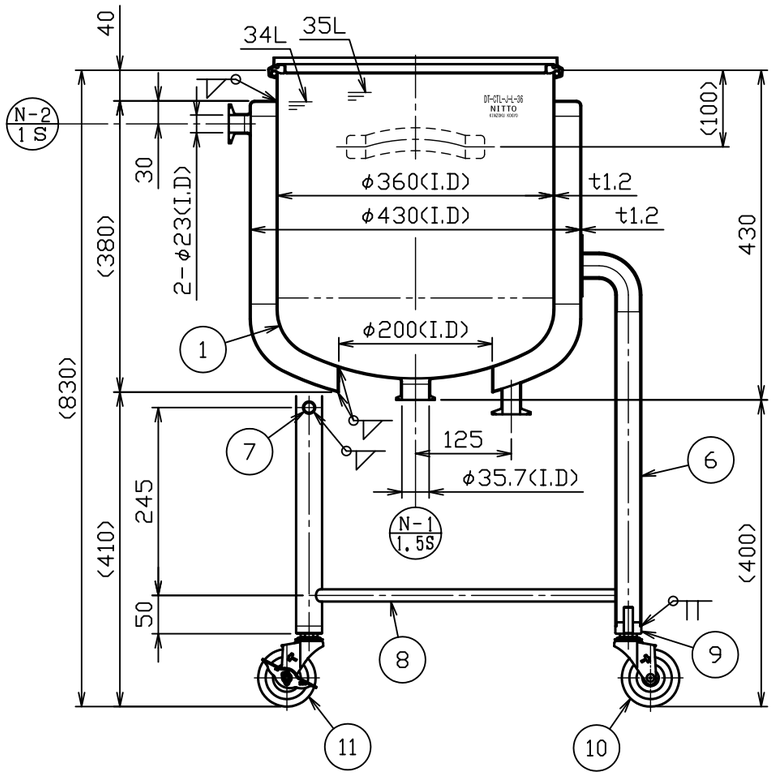

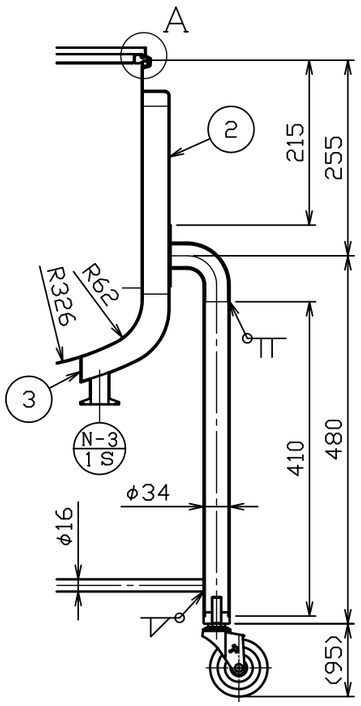

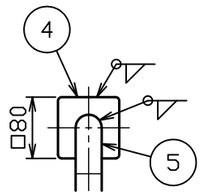

注記
内外面#320バフ研磨
容量　35L
適正使用積載重量は製品重量を含んで
122kg以下で使用してください
キャスター金具はステンレス製
□方向ストッパー付キャスター取付
ジャケット全容量　約16L
ジャケットは、加減圧不可

No.	変更番号	氏名	日付
3			
2			
1			

板金溶接組立の寸法許容差は±1%又は5mmの大きい値

	製図	設計	検図	承認
氏名	鈴木	鈴木	藤原	藤原
日付	H22.2.1	H22.2.1		

名称：鏡板型ジャケット密閉容器　脚付　バンド式　DT-CTL-J-L-36

図番：HP-1-2-0028680-0

尺度：1:8　1:1

参考図　　得意先名　　規格

日東金属工業株式会社