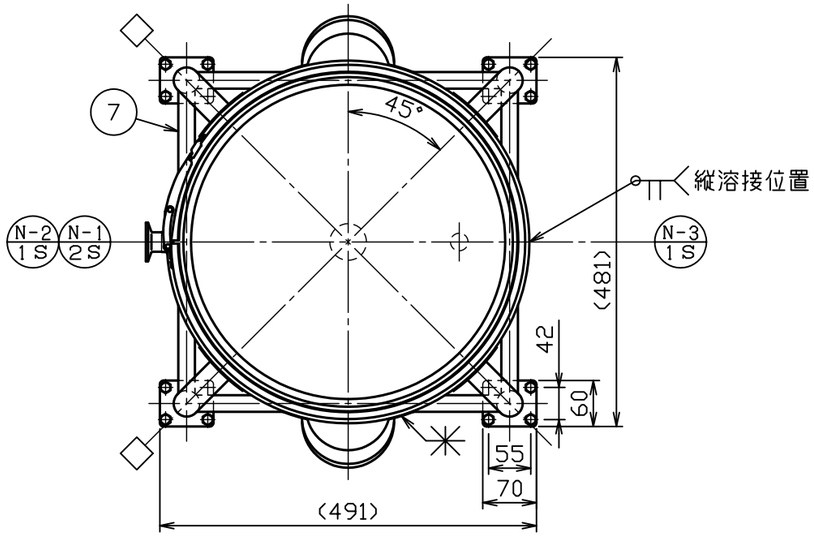

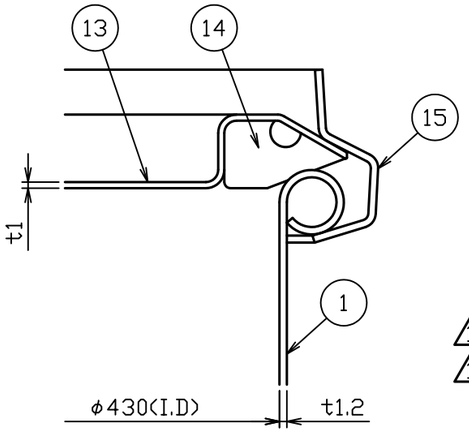

A部詳細図　S＝1：1

No.	品　　名	材質	個数	備　　考
1	内槽	SUS304	1	t1.2(34-1-2-0028690)
2	ジャケット	SUS304	1	t1.5(34-1-2-0028698)
3	リング	SUS304	1	t2.0×32.5×760
4	当板	SUS304	4	t1.5×□80
5	ネック付エルボ	SUS304	4	φ34×t2.0
6	化粧パイプ（A）	SUS304	4	φ34×t1.5-L402
7	化粧パイプ（B）	SUS304	1	φ21.7×t1.5-L395
8	化粧パイプ（C）	SUS304	3	φ21.7×t1.5-L395
9	キャスター取付板	SUS304	4	t5.0(44-1-1-0002123)
△1 10	ステンレスキャスター	ﾅｲﾛﾝ･ｳﾚﾀﾝ車	2	SU-STC-75-GNU(ﾅﾝｼﾝ)
△1 11	ストッパー付ステンレスキャスター	ﾅｲﾛﾝ･ｳﾚﾀﾝ車	2	SU-STC-75-GNU-S-12(ﾅﾝｼﾝ)
12	六角ボルト（全ねじ，低N，SW付）	SUS304	16	M8－L14
13	CTL用蓋	SUS304	1	43用（t1.0）
14	CTL用パッキン	ｼﾘｺﾝｺﾞﾑ	1	43用
15	レバーバンド	SUS304	1	43用

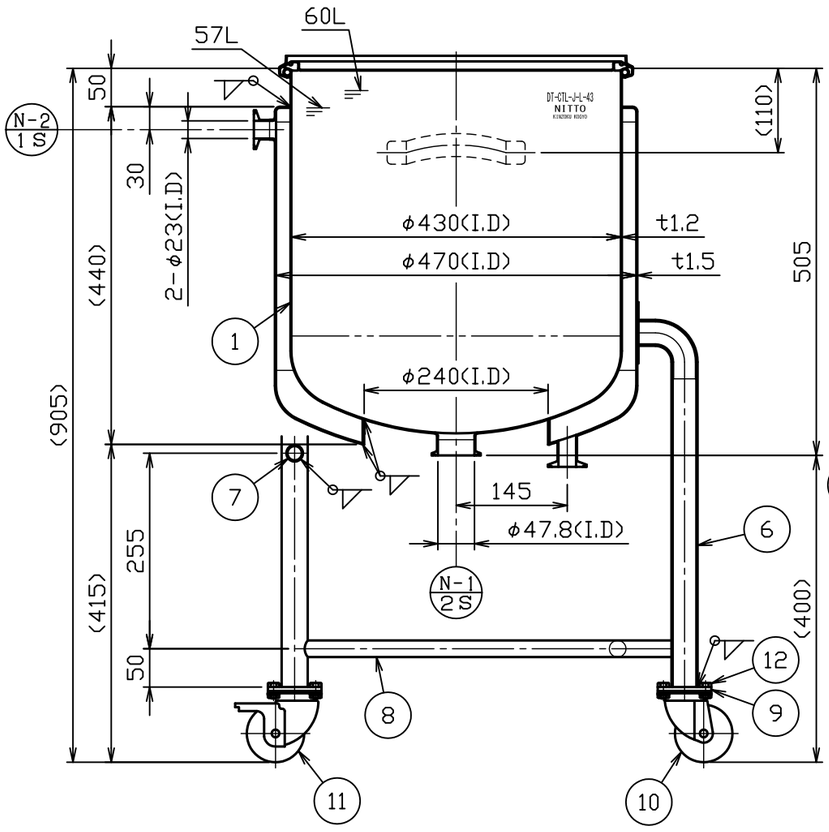

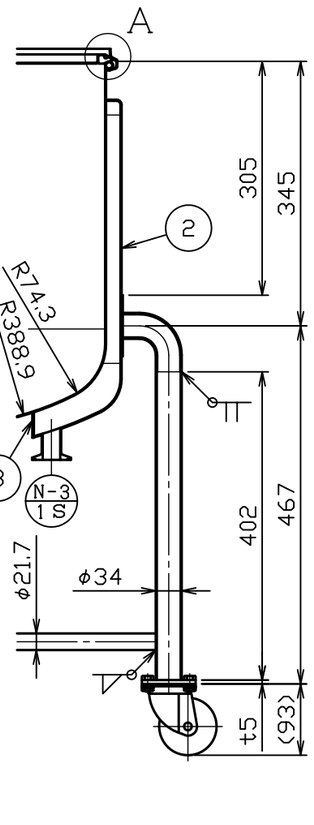

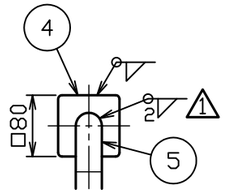

注記
内外面＃320バフ研磨
容量　60L
適正使用積載重量は製品重量を含んで
259kg以下で使用してください
キャスター金具はステンレス製
□方向ストッパー付キャスター取付
ジャケット全容量　約14L
ジャケットは、加減圧不可

No.	変更番号	氏名	日付
△3			
△2			
△1	No. 12628	鈴木	H24.12.20

板金溶接組立の寸法許容差は±1%又は5mmの大きい値

	製図	設計	検図	承認
氏名	鈴木	鈴木	青木	青木
日付	H22.2.1	H22.2.1		

名称：鏡板型ジャケット密閉容器　脚付　バンド式　DT－CTL－J－L－43

図番：HP－1－2－0028682－△1

尺度：1：8　1：1

参考図　　得意先名　　規格

日東金属工業株式会社