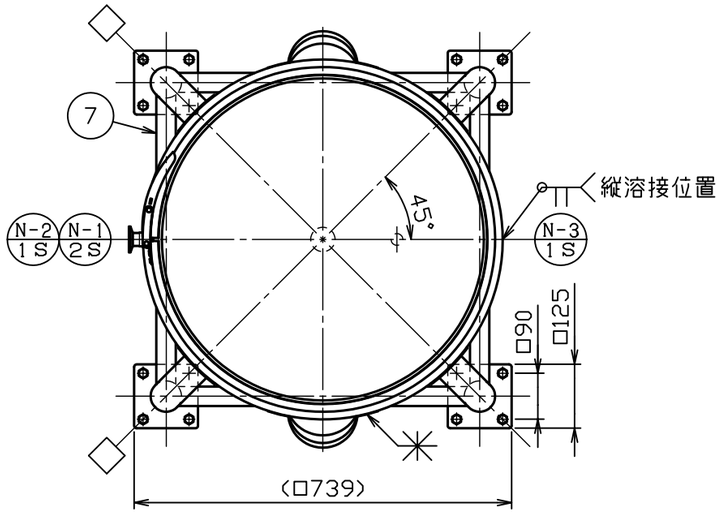

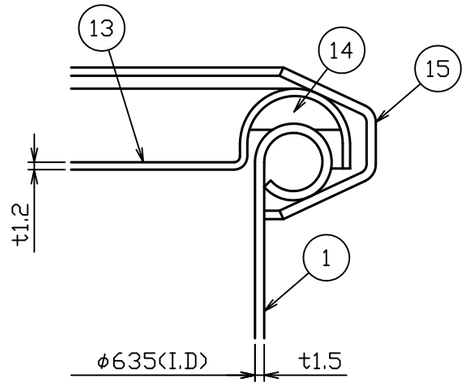

A部詳細図　S＝1：1

No。	品　　名	材 質	個 数	備　　考
1	内槽	SUS304	1	t1.5(34-1-2-0028694)
2	ジャケット	SUS304	1	t2.0(34-1-2-0028702)
3	リング	SUS304	1	t2.0×39.5×760
4	当板	SUS304	4	t2.0×□100
5	ネック付エルボ	SUS304	4	φ60.5×t2.0
6	化粧パイプ（A）	SUS304	4	φ60.5×t2.0-L332
7	化粧パイプ（B）	SUS304	1	φ38×t2.0-L566
8	化粧パイプ（C）	SUS304	3	φ38×t2.0-L566
9	キャスター取付板	SUS304	4	t10(44-1-1-0028517)
10	ステンレスキャスター	ｳﾚﾀﾝ車	2	PNUDJA-150(ｳｶｲｷｬｽﾀｰ)
11	ストッパー付ステンレスキャスター	ｳﾚﾀﾝ車	2	PNUDJAB-150(ｳｶｲｷｬｽﾀｰ)
12	六角ボルト（全ねじ，N，SW付）	SUS304	16	M10－L30
13	密閉蓋	SUS304	1	635用（t1.2）
14	B型パッキン	ｼﾘｺﾝｺﾞﾑ	1	635用
15	レバーバンド	SUS304	1	635用

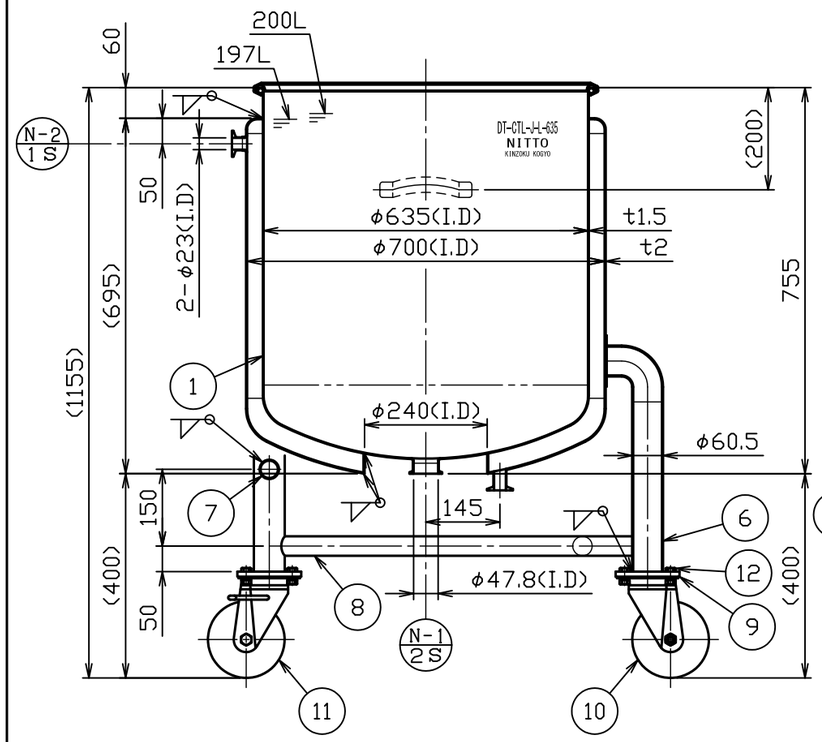

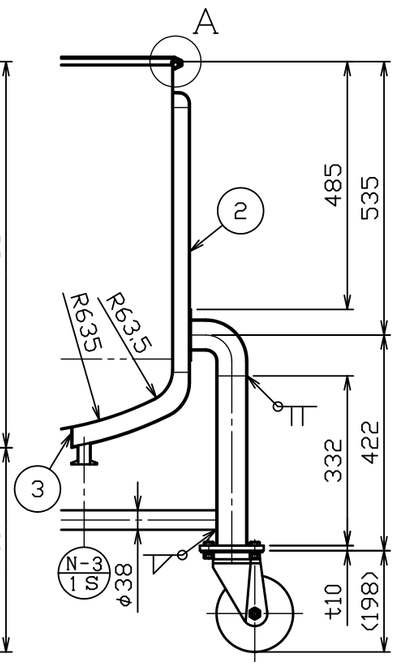

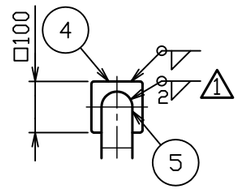

注記
内外面#320バフ研磨
容量　200L
適正使用積載重量は製品重量を含んで
816kg以下で使用してください
キャスター金具はステンレス製
□方向ストッパー付キャスター取付
ジャケット全容量　約51L
ジャケットは、加減圧不可

No。	変更番号	氏名	日付
3			
2			
1	No。12569	原口	H24.9.10

板金溶接組立の寸法許容差は±1%又は5mmの大きい値

	製図	設計	検図	承認
氏名	鈴木	鈴木	鈴木	鈴木
日付	H22.2.1	H22.2.1		

名称	鏡板型ジャケット密閉容器　脚付　バンド式　DT－CTL－J－L－635
図番	HP－1－2－0028686－1
尺度	1：12　1：1
参考図	得意先名　規格

日東金属工業株式会社