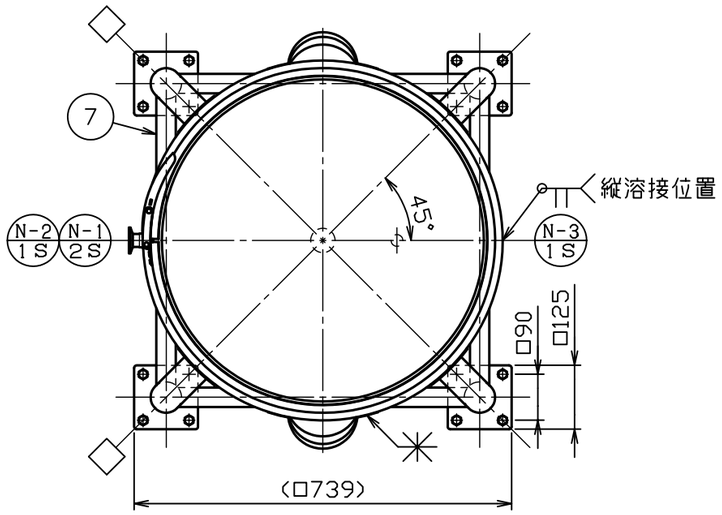

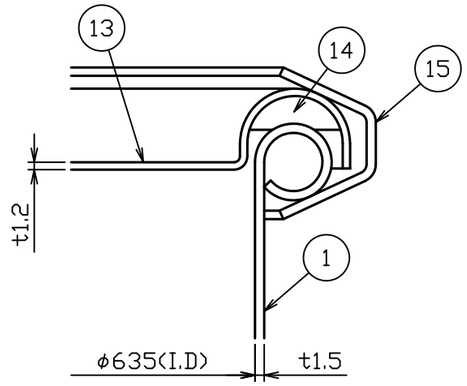

A部詳細図　S＝1：1

No。	品　　名	材 質	個 数	備　　考
1	内槽	SUS304	1	t1.5(34-1-2-0028695)
2	ジャケット	SUS304	1	t2.0(34-1-2-0028703)
3	リング	SUS304	1	t２。０×３９。５×７６０
4	当板	SUS304	4	t２。０×□１００
5	ネック付エルボ	SUS304	4	φ６０。５×t２。０
6	化粧パイプ（Ａ）	SUS304	4	φ60.5×t2.0-L332
7	化粧パイプ（Ｂ）	SUS304	1	φ38×t2.0-L566
8	化粧パイプ（Ｃ）	SUS304	3	φ38×t2.0-L566
9	キャスター取付板	SUS304	4	t10(44-1-1-0028517)
１０	ステンレスキャスター	ｳﾚﾀﾝ車	2	PNUDJA-150(ｳｶｲｷｬｽﾀｰ)
１１	ストッパー付ステンレスキャスター	ｳﾚﾀﾝ車	2	PNUDJAB-150(ｳｶｲｷｬｽﾀｰ)
１２	六角ボルト（全ねじ，N，SW付）	SUS304	１６	Ｍ１０－Ｌ３０
１３	密閉蓋	SUS304	1	６３５用（ｔ１．２）
１４	Ｂ型パッキン	ｼﾘｺﾝｺﾞﾑ	1	６３５用
１５	レバーバンド	SUS304	1	６３５用

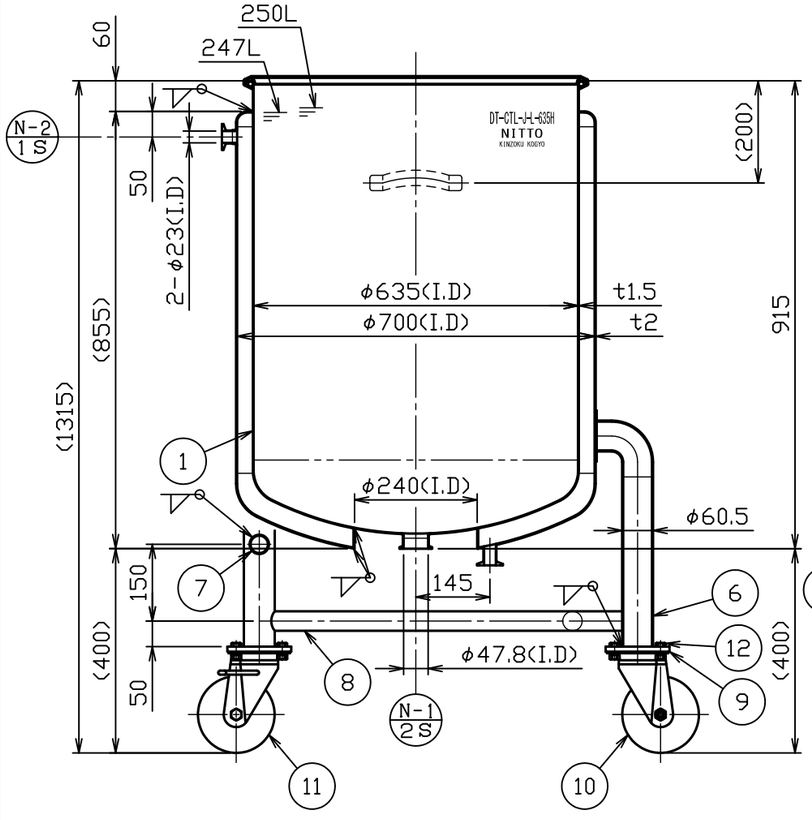

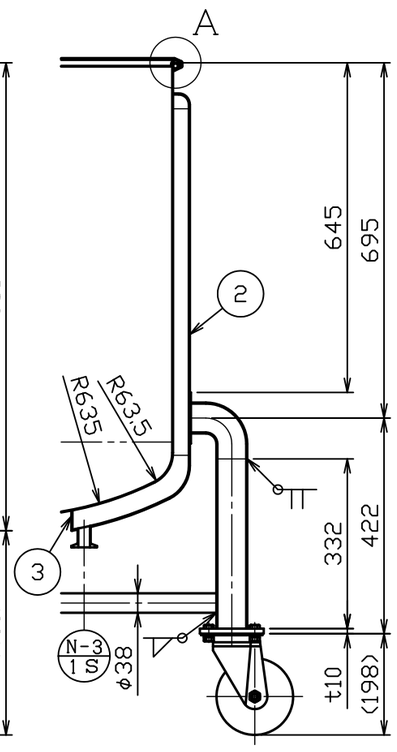

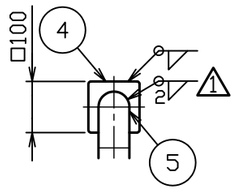

注記
内外面#３２０バフ研磨
容量　２５０Ｌ
適正使用積載重量は製品重量を含んで
８１６ｋｇ以下で使用してください
キャスター金具はステンレス製
□方向ストッパー付キャスター取付
ジャケット全容量　約６２Ｌ
ジャケットは、加減圧不可

No。	変 更 番 号	氏 名	日 付
3			
2			
1	No。12569	原口	H24.9.10

板金溶接組立の寸法許容差は±１％又は５ｍｍの大きい値

	製 図	設 計	検 図	承 認
氏 名	鈴木	鈴木	鈴木	鈴木
日 付	H22.2.1	H22.2.1		

名称	鏡板型ジャケット密閉容器　脚付　バンド式　ＤＴ－ＣＴＬ－Ｊ－Ｌ－６３５Ｈ
図番	HP-1-2-0028687-1
尺度	1：12　1：1
参考図	得意先名　規格

日東金属工業株式会社