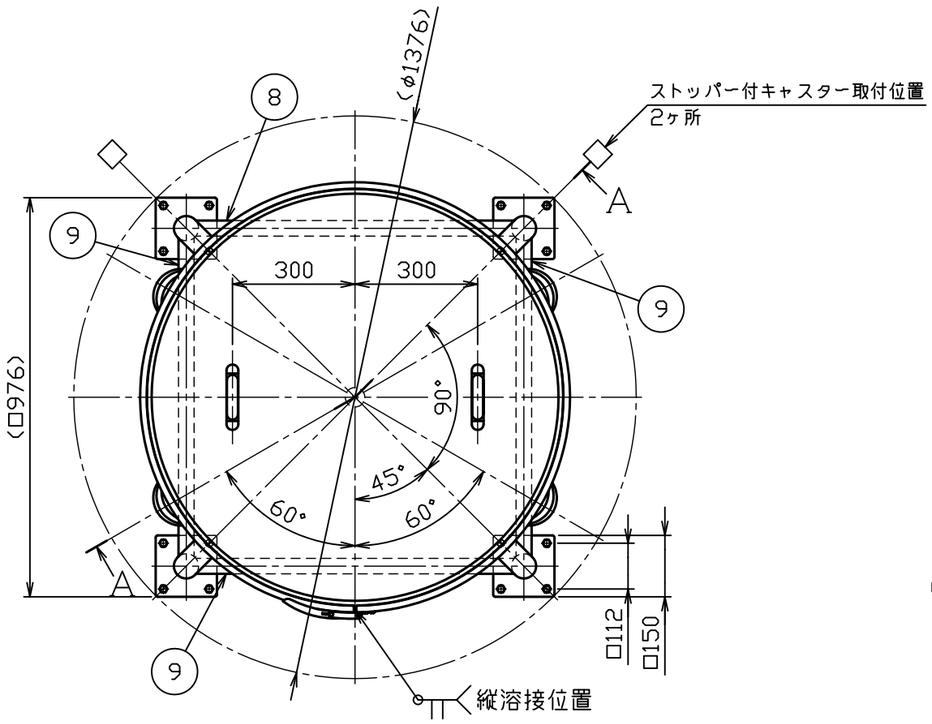

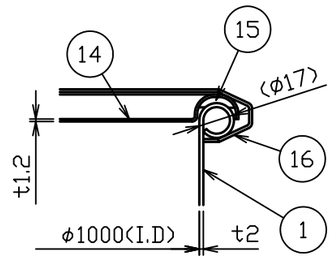

C部詳細図　S＝1：3

No.	品　　名	材 質	個 数	備　　考
1	胴板	SUS304	1	t2.0(φ17カール)
2	鏡板	SUS304	1	t2.0(44-1-1-0033075)
3	溶接ヘルール	SUS304	1	2S-L20.5(トーステ)
4	把手(大)	SUS304	4	規格
5	当板	SUS304	4	t2.0×□100
6	ネック付エルボ	SUS304	4	φ60.5×t2.0
7	化粧パイプ(A)	SUS304	4	φ60.5Xt2.0-L430
8	化粧パイプ(B)	SUS304	1	φ38Xt2.0-L779
9	化粧パイプ(C)	SUS304	3	φ38Xt2.0-L779
10	キャスター取付板	SUS304	4	t10(44-1-1-0017357)
11	ステンレスキャスター	ｳﾚﾀﾝ車	2	PNUDJA-200(ｳｶｲｷｬｽﾀｰ)
12	ストッパー付ステンレスキャスター	ｳﾚﾀﾝ車	2	PNUDJAB-200(ｳｶｲｷｬｽﾀｰ)
13	六角ボルト(全ねじ，N，SW付)	SUS304	16	M10-L30
14	密閉蓋	SUS304	1	100用(t1.2)
15	B型パッキン	ｼﾘｺﾝｺﾞﾑ	1	100用
16	レバーバンド	SUS304	1	100用
17	コの字把手(大)	SUS304	2	規格

注記
内外面#320バフ研磨
⑧⑨化粧パイプの取付高さと方向に注意
容量　400L
適正使用積載荷重は製品重量を含んで
1142kg以下で使用してください
キャスター金具はステンレス製

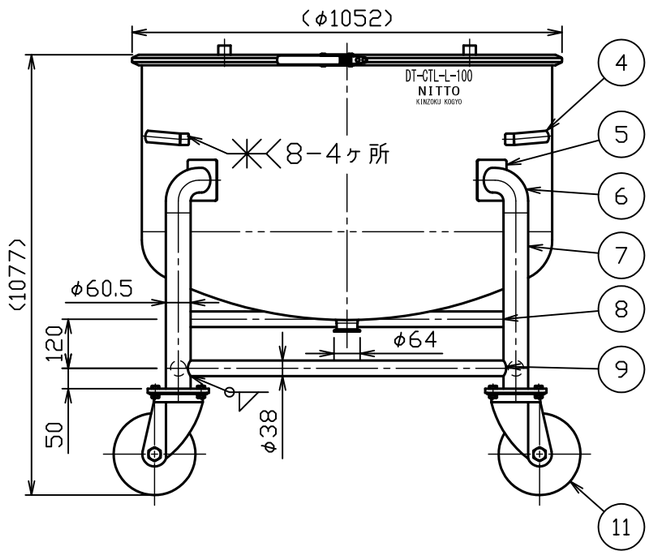

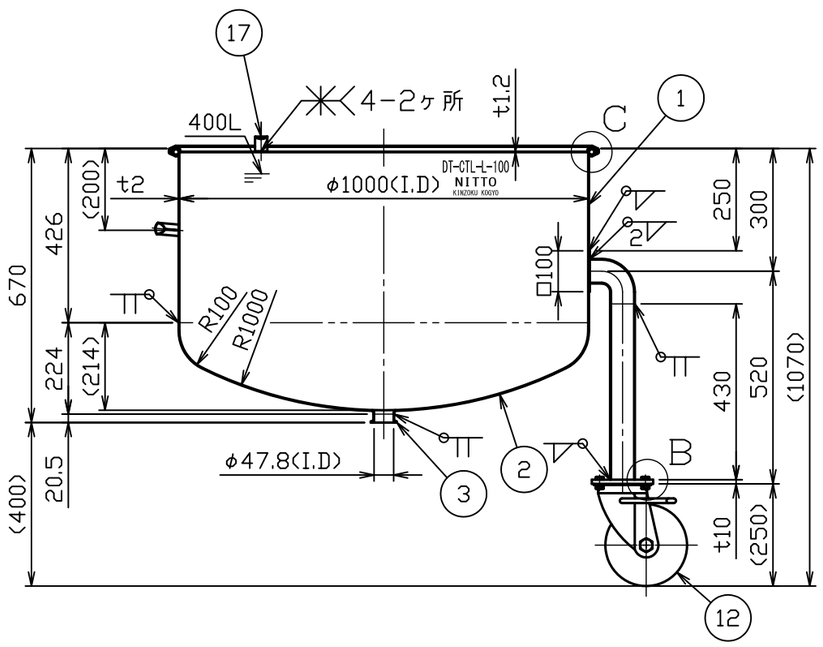

A－A断面図

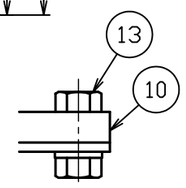

B部詳細図　S=1:2

3			
2			
1			
No.	変 更 番 号	氏 名	日 付

板金溶接組立の寸法許容差は±1%又は5mmの大きい値

	製 図	設 計	検 図	承 認
氏 名	浪岡	浪岡	青木	青木
日 付	H26.10.31	H26.10.31		

名称	鏡板型密閉容器　脚付　バンド式 DT-CTL-L-100
図番	HP-1-2-0033073-0
尺 度	1：15　1：3　1：2
参考図	得意先名　規格

日東金属工業株式会社