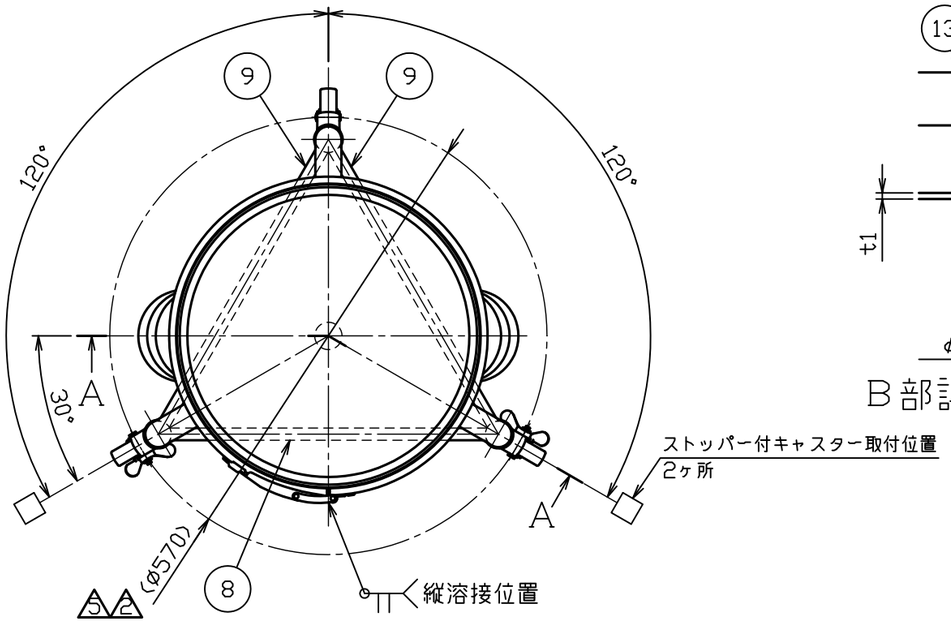


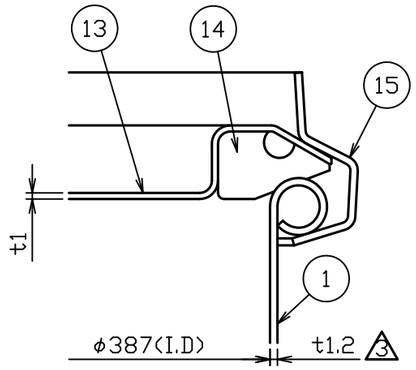


B部詳細図　S＝1：1

| | No. | 品名 | 材質 | 個数 | 備考 |
|---|---|---|---|---|---|
| 3 | 1 | 胴板 | SUS304 | 1 | t1.2 |
| 5 3 2 1 | 2 | 鏡板 | SUS304 | 1 | t1.2(44-1-1-0028649) |
| 5 3 1 | 3 | 溶接ヘルール | SUS304 | 1 | 1.5S-L20.5(トーステ) |
| | 4 | 把手（中） | SUS304 | 2 | 規格 |
| 2 | 5 | 当板 | SUS304 | 3 | t1.5×□80 |
| | 6 | ネック付エルボ | SUS304 | 3 | φ34×t2.0 |
| 5 2 | 7 | 化粧パイプ（A） | SUS304 | 3 | φ34×t1.5-L430 |
| 4 2 | 8 | 化粧パイプ（B） | SUS304 | 1 | φ16×t1.2-L414 |
| 4 2 | 9 | 化粧パイプ（C） | SUS304 | 2 | φ16×t1.2-L414 |
| | 10 | キャスター取付座 | SUS304 | 3 | M12(44-1-1-0000044) |
| 5 | 11 | ステンレスキャスター | ﾅｲﾛﾝ･ｳﾚﾀﾝ車 | 1 | 320EA-UR-75(ハンマー) |
| 5 | 12 | ストッパー付ステンレスキャスター | ﾅｲﾛﾝ･ｳﾚﾀﾝ車 | 2 | 315EA-UR-75(ハンマー) |
| 2 | 13 | CTL用蓋 | SUS304 | 1 | 39用（t1.0） |
| | 14 | CTL用パッキン | ｼﾘｺﾝｺﾞﾑ | 1 | 39用 |
| 2 | 15 | レバーバンド | SUS304 | 1 | 39用 |

注記
内外面#320バフ研磨
⑧⑨化粧パイプの取付高さと方向に注意
容量　45L
5 2 適正使用積載重量は製品重量を含んで
122kg以下で使用してください
キャスター金具はステンレス製

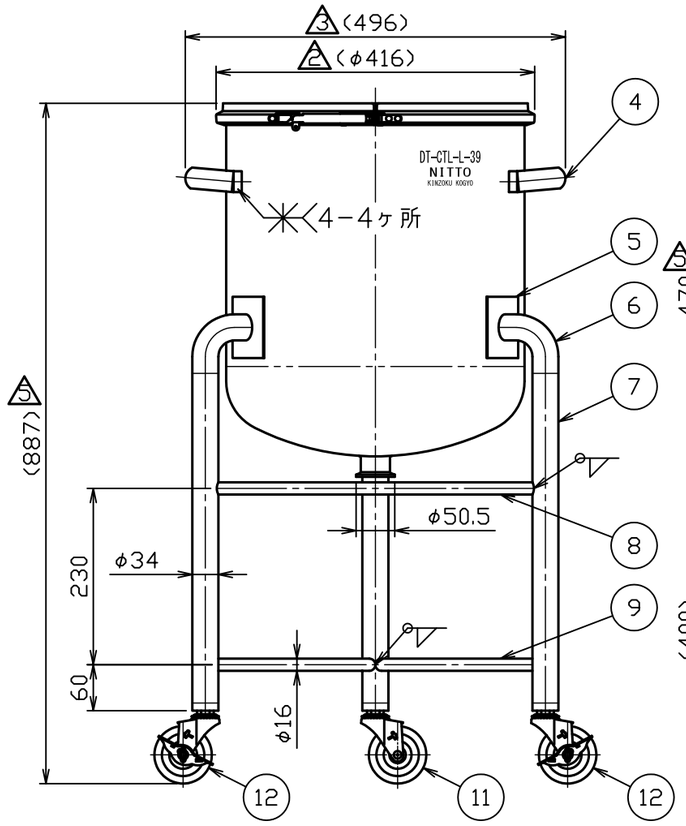


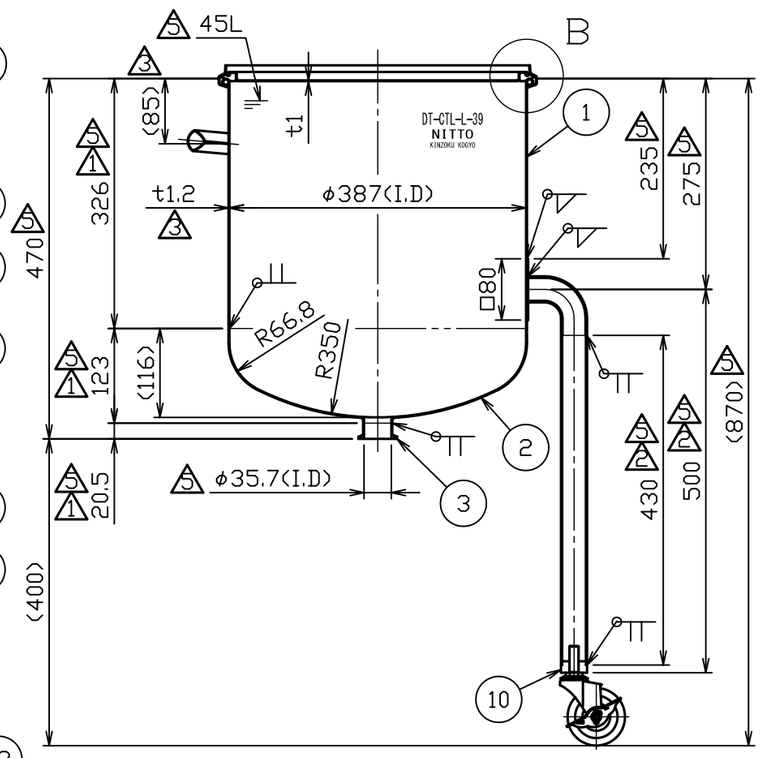


A－A断面図

3 2 図面整理

| | | | |
|---|---|---|---|
| 5 | No. 10504 | 鈴木 | H22.6.7 |
| 4 | No. 08006 | 新井 | H20.1.31 |
| 3 | No. 06014 | 新井 | H18.7.14 |
| 2 | No. 05007 | 小黒 | H17.2.23 |
| 1 | No. 00241 | 鈴木 | H12.11.27 |
| No. | 変更番号 | 氏名 | 日付 |

板金溶接組立の寸法許容差は±1%又は5mmの大きい値

| | 製図 | 設計 | 検図 | 承認 |
|---|---|---|---|---|
| 氏名 | 鈴木 | 鈴木 | 岸 | 岸 |
| 日付 | H11.12.10 | H11.12.10 | | |

5 2

| | |
|---|---|
| 名称 | 鏡板型密閉容器　脚付　バンド式<br>DT－CTL－L－39 |
| 図番 | HP-1-2-0015801 5 |
| 尺度 | 1：8　1：1 |
| 参考図 | 得意先名　規格 |

日東金属工業株式会社