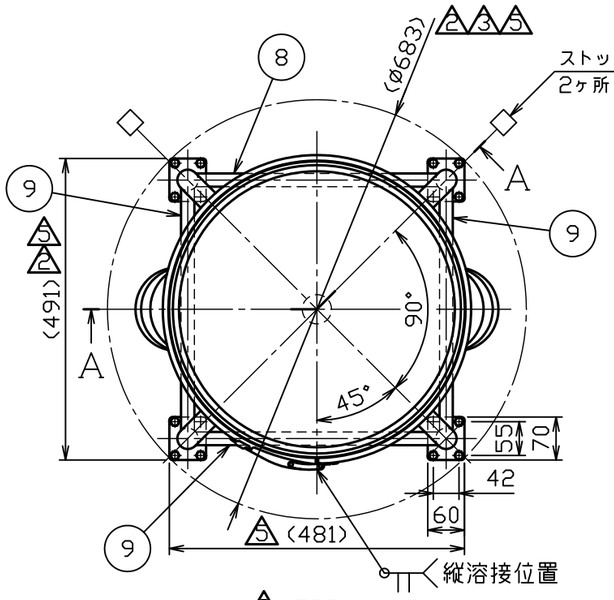

注記
内外面#320バフ研磨
⑧⑨ 化粧パイプの取付高さと方向に注意
△2 容量　100L
△2 適正使用積載荷重は製品重量を含んで
259kg以下で使用してください
キャスター金具はステンレス製
△2（但し、ストッパー材質は
ポリアミド（ナイロン6））

	No.	品名	材質	個数	備考
△5	1	胴板	SUS304	1	t1.5
△5△2△1	2	鏡板	SUS304	1	t1.5(44-1-1-0028650)
△5△1	3	溶接ヘルール	SUS304	1	2S-L20.5(トーステ)
	4	把手（大）	SUS304	2	規格
	5	当板	SUS304	4	t1.5×□80
	6	ネック付エルボ	SUS304	4	φ34×t2.0
△5	7	化粧パイプ（A）	SUS304	4	φ34×t1.5-L432
△2	8	化粧パイプ（B）	SUS304	1	φ21.7×t1.5-L395
△2	9	化粧パイプ（C）	SUS304	3	φ21.7×t1.5-L395
	10	キャスター取付板	SUS304	4	t5.0(44-1-1-0002123)
△6△5△4	11	ステンレスキャスター	ﾅｲﾛﾝ･ｳﾚﾀﾝ車	2	SU-STC-75-GNU(ﾅﾝｼﾝ)
△6△5△4	12	ストッパー付ステンレスキャスター	ﾅｲﾛﾝ･ｳﾚﾀﾝ車	2	SU-STC-75-GNU-S-12(ﾅﾝｼﾝ)
	13	六角ボルト（全ねじ，低N，SW付）	SUS304	16	M8-L14
△2	14	CTL用蓋	SUS304	1	47用（t1.0）
	15	CTL用パッキン	ｼﾘｺﾝｺﾞﾑ	1	47用
△2	16	レバーバンド	SUS304	1	47用

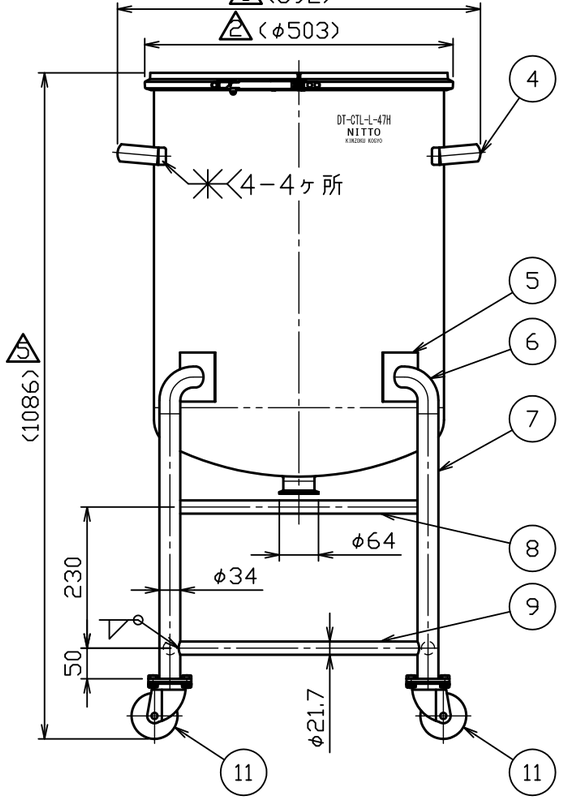

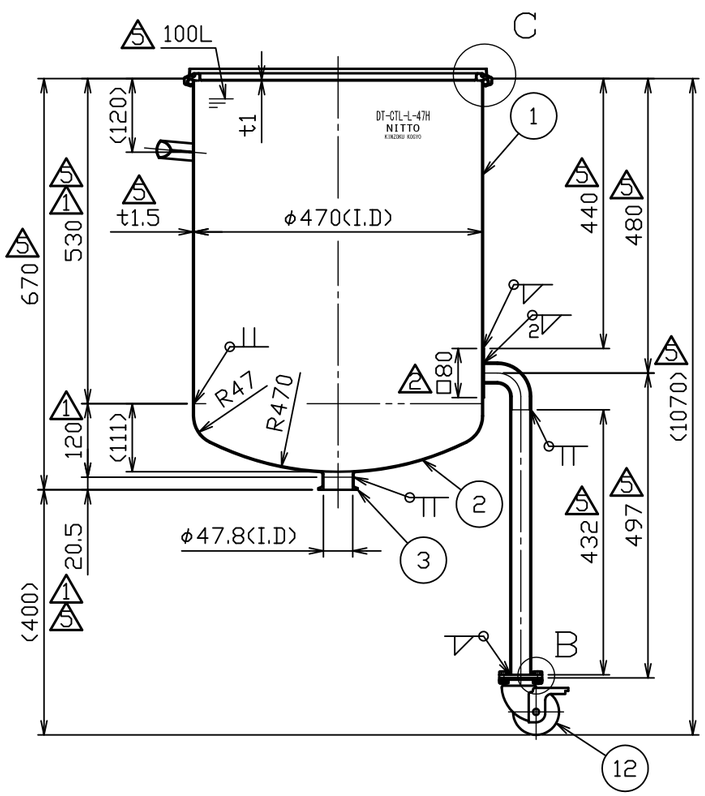

A－A断面図

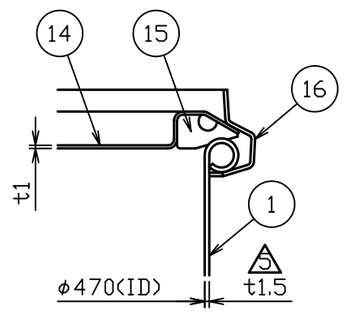

C部詳細図　S＝1：2

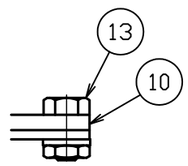

B部詳細図　S＝1：2

△6	No. 12627	鈴木	H24.12.20
△5	No. 10504	鈴木	H22.6.7
△4	No. 08006	新井	H20.1.31
△3	No. 06014	新井	H18.7.14
△2	No. 05007	小黒	H17.2.23
△1	No. 00241	鈴木	H12.11.27
No.	変更番号	氏名	日付

板金溶接組立の寸法許容差は±1％又は5mmの大きい値

	製図	設計	検図	承認
氏名	鈴木	鈴木	青木	青木
日付	H11.12.10	H11.12.10		

△5△2

名称	鏡板型密閉容器　脚付　バンド式 DT－CTL－L－47H
図番	HP-1-2-0015804-△6
尺度	1：10　1：2
参考図	得意先名　規格

日東金属工業株式会社

△3△2 図面整理