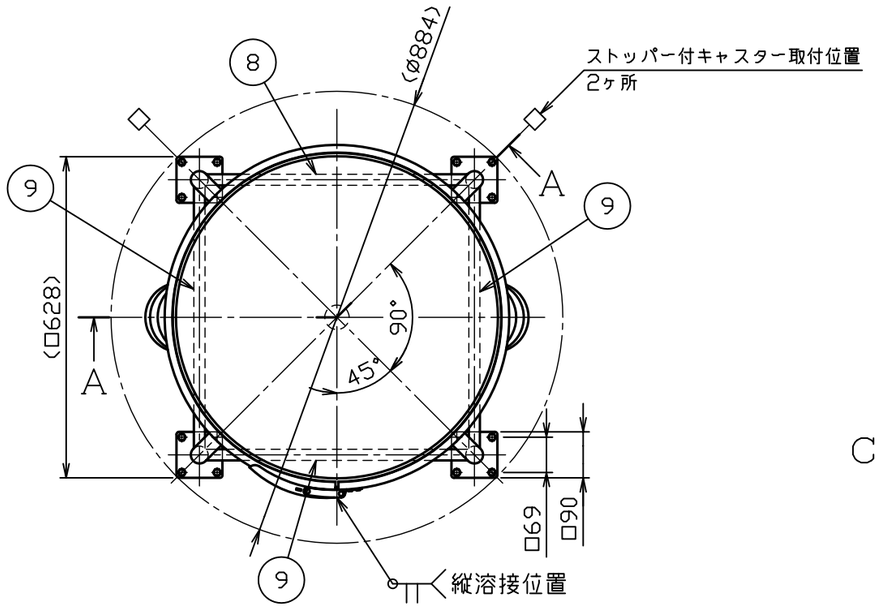

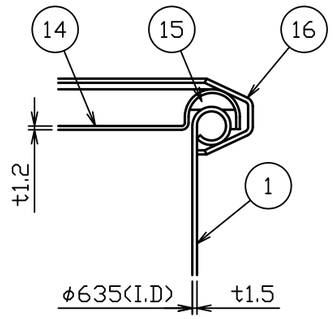

C部詳細図　S＝1：2

No.	品　　名	材 質	個 数	備　　考
1	胴板	SUS304	1	t１．５
2	鏡板	SUS304	1	t1.5(44-1-1-0005293)
3	溶接ヘルール	SUS304	1	2S-L20.5(トーステ)
4	把手（大）	SUS304	2	規格
5	当板	SUS304	4	t１．５×□８０
6	ネック付エルボ	SUS304	4	φ３４×t２．０
7	化粧パイプ（A）	SUS304	4	φ34Xt1.5-L430
8	化粧パイプ（B）	SUS304	1	φ21.7Xt1.5-L512
9	化粧パイプ（C）	SUS304	3	φ21.7Xt1.5-L512
１０	キャスター取付板	SUS304	4	t5.0(44-1-1-0005054)
△1 １１	ステンレスキャスター	ﾅｲﾛﾝ･ｳﾚﾀﾝ車	2	SU-STC-100-GNU(ﾅﾝｼﾝ)
△1 １２	ストッパー付ステンレスキャスター	ﾅｲﾛﾝ･ｳﾚﾀﾝ車	2	SU-STC-100-GNU-S-2(ﾅﾝｼﾝ)
１３	六角ボルト（全ねじ，N，SW付）	SUS304	１６	M８－L１６
１４	密閉蓋	SUS304	1	６３５用（t１．２）
１５	B型パッキン	ｼﾘｺﾝｺﾞﾑ	1	６３５用
１６	レバーバンド	SUS304	1	６３５用

注記
内外面＃３２０バフ研磨
⑧⑨化粧パイプの取付高さと方向に注意
容量　２５０Ｌ
適正使用積載荷重は製品重量を含んで
３９０ｋｇ以下で使用してください
キャスター金具はステンレス製

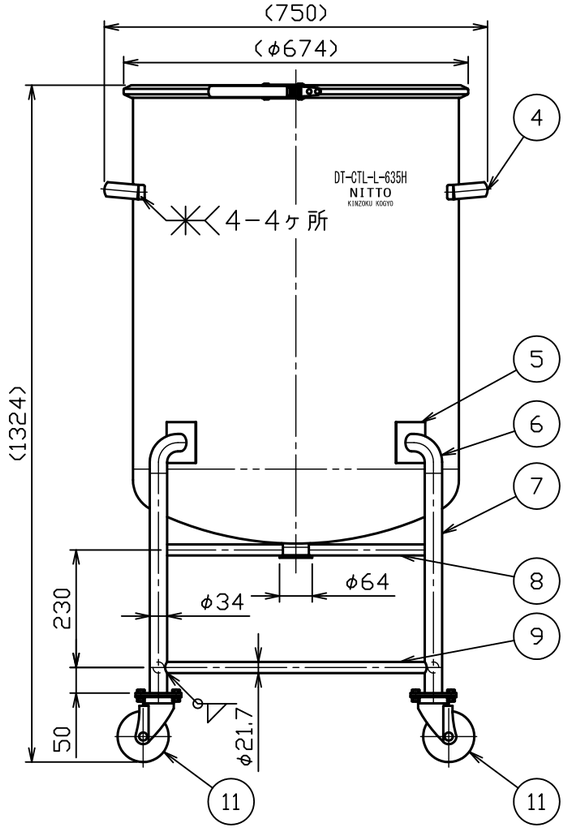

A－A断面図

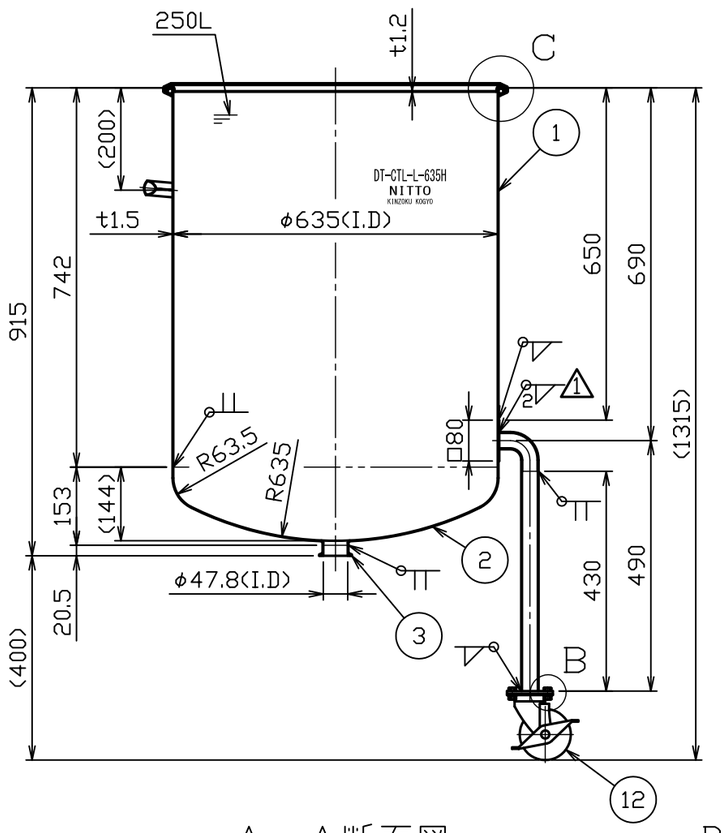

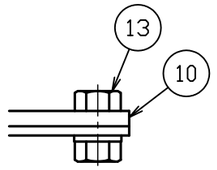

B部詳細図　S＝1：2

△3			
△2			
△1	No. 12568	原口	H24.9.8
No.	変 更 番 号	氏 名	日 付

板金溶接組立の寸法許容差は±1％又は5mmの大きい値

	製 図	設 計	検 図	承 認
氏 名	鈴木	鈴木	鈴木	鈴木
日 付	H22.5.25	H22.5.25		

名称	鏡板型密閉容器　脚付　バンド式 DT－CTL－L－635H
図番	HP-1-2-0028647-△1
尺 度	1：12　1：2
参考図	得意先名　規格

日東金属工業株式会社