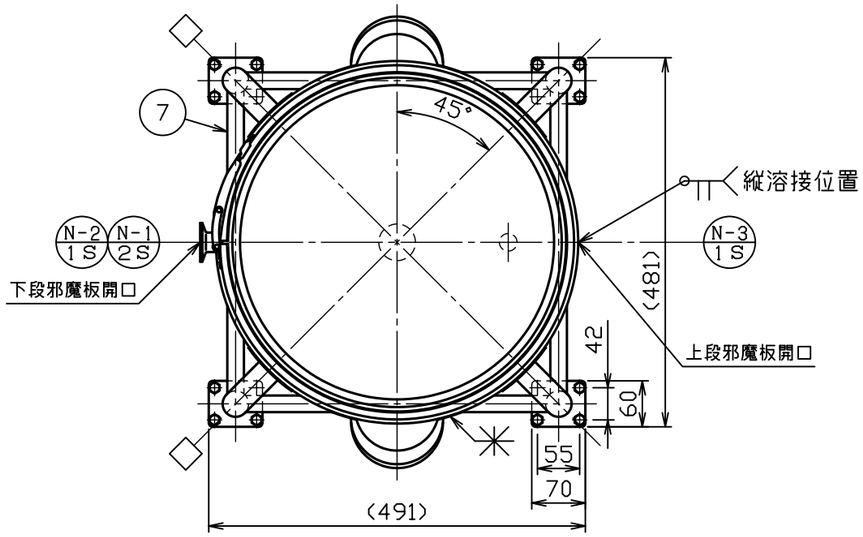

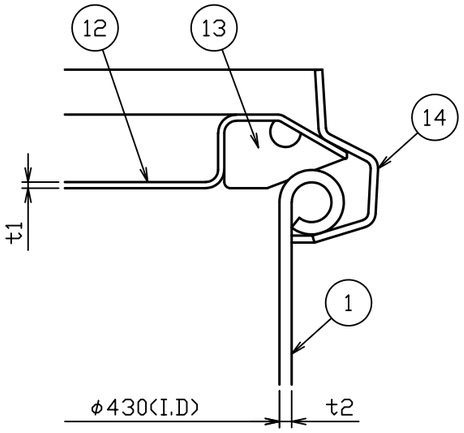

A部詳細図　S＝1：1

No.	品　　名	材 質	個 数	備　　考
1	内槽	SUS304	1	t2.0(34-1-2-0036448)
2	ジャケット	SUS304	1	t1.5(34-1-2-0036462)
3	当板	SUS304	4	t１．５×□８０
4	ネック付エルボ	SUS304	4	φ３４×ｔ２．０
5	化粧パイプ（Ａ）	SUS304	4	φ34Xt1.5-L402
6	化粧パイプ（Ｂ）	SUS304	1	φ21.7Xt1.5-L395
7	化粧パイプ（Ｃ）	SUS304	3	φ21.7Xt1.5-L395
8	キャスター取付板	SUS304	4	t5.0(44-1-1-0002123)
9	ステンレスキャスター	ﾅｲﾛﾝ･ｳﾚﾀﾝ車	2	SU-STC-75-GNU(ﾅﾝｼﾝ)
10	ストッパー付ステンレスキャスター	ﾅｲﾛﾝ･ｳﾚﾀﾝ車	2	SU-STC-75-GNU-S-12(ﾅﾝｼﾝ)
11	六角ボルト（全ねじ，低N，SW付）	SUS304	１６	M８－Ｌ１４
12	ＣＴＬ用蓋	SUS304	1	４３用（ｔ１．０）
13	ＣＴＬ用パッキン	ｼﾘｺﾝｺﾞﾑ	1	４３用
14	レバーバンド	SUS304	1	４３用

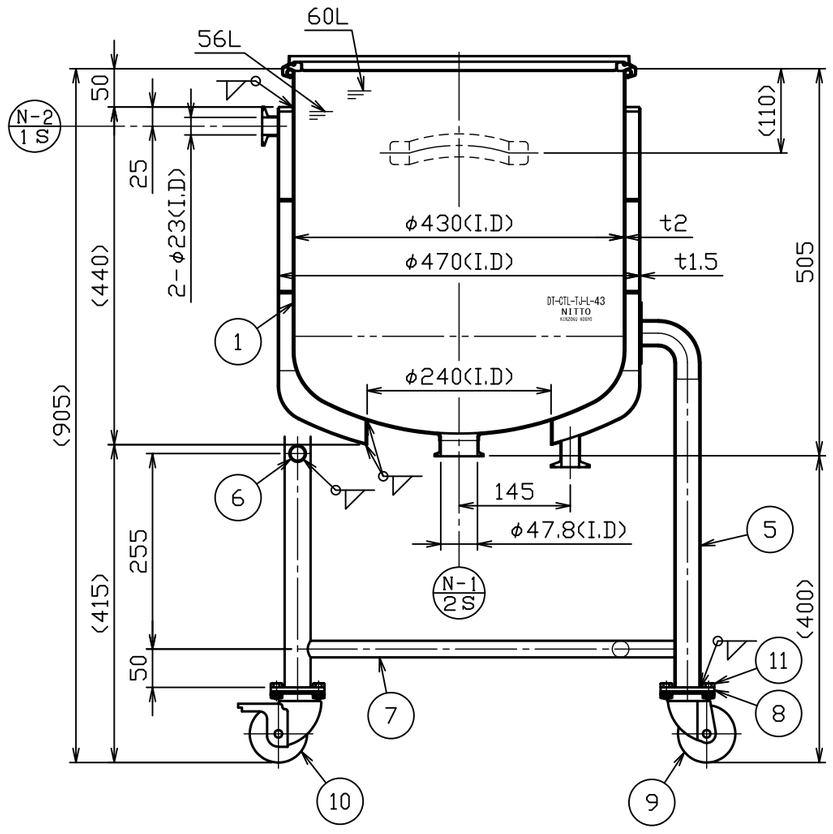

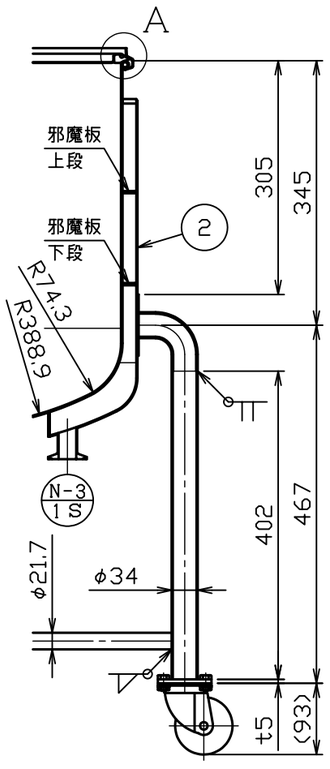

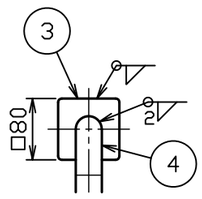

製品仕様	
本体使用圧力	常圧
本体使用温度	内容液沸点未満
本体容量	約 ６０Ｌ
ジャケット使用圧力	０ ～ ０．１６ＭＰａ
ジャケット使用温度	冷水 ～ 温水
ジャケット容量	約 １４Ｌ
重量	約 ３０ｋｇ
適正使用積載重量	製品含んで ２５９ｋｇ以下

注記
内外面＃３２０バフ研磨
□方向ストッパー付キャスター取付
耐圧検査書付

No.	変更番号	氏名	日付
3			
2			
1			

板金溶接組立の寸法許容差は±１％又は５ｍｍの大きい値

	製図	設計	検図	承認
氏名	鈴木	鈴木	宮路	宮路
日付	H28.6.30	H28.6.30		

名称	鏡板型耐圧ジャケット密閉容器　脚付　バンド式 ＤＴ－ＣＴＬ－ＴＪ－Ｌ－４３
図番	HP-1-2-0036441-0
尺度	1：8　1：1
参考図	-
得意先名	規格

日東金属工業株式会社