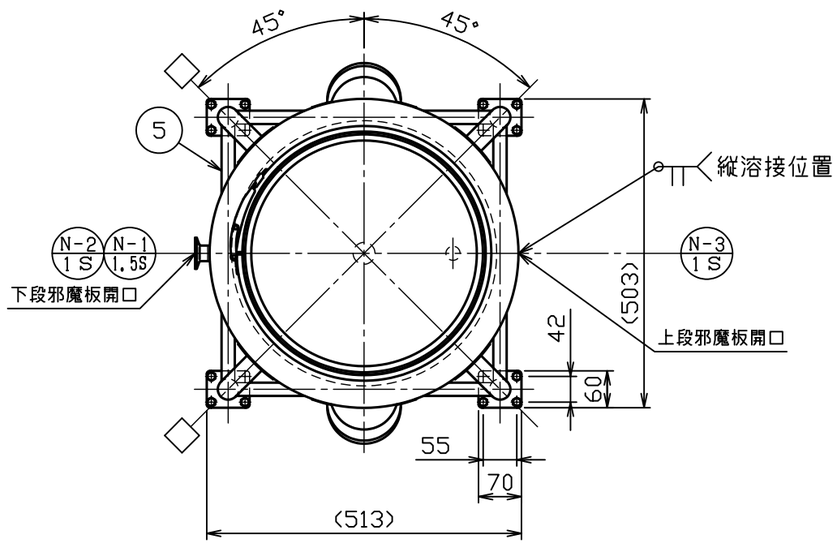


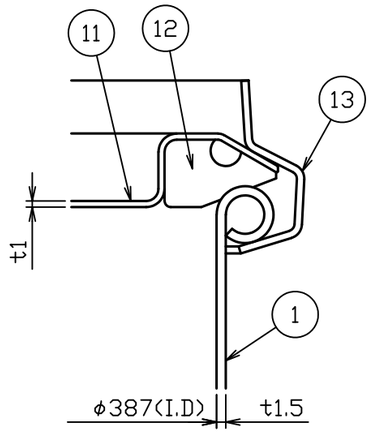


B部詳細図　S＝1：1

| No. | 品　　名 | 材 質 | 個 数 | 備　　考 |
|---|---|---|---|---|
| 1 | 容器本体 | SUS304 | 1 | t1.5/t1.2/t2.0(34-1-2-0040448) |
| 2 | 当板 | SUS304 | 4 | t１．５×□８０ |
| 3 | ネック付エルボ | SUS304 | 4 | φ３４×t２．０ |
| 4 | 化粧パイプ（A） | SUS304 | 4 | φ34×t１．５−L397 |
| 5 | 化粧パイプ（B） | SUS304 | 1 | φ21．7Xt1．5-L417 |
| 6 | 化粧パイプ（C） | SUS304 | 3 | φ21．7Xt1．5-L417 |
| 7 | キャスター取付板 | SUS304 | 4 | t5.0(44-1-1-0002123) |
| 8 | ステンレスキャスター | ﾅｲﾛﾝ･ｳﾚﾀﾝ車 | 2 | SU-STC-75-GNU(ﾅﾝｼﾝ) |
| 9 | ストッパー付ステンレスキャスター | ﾅｲﾛﾝ･ｳﾚﾀﾝ車 | 2 | SU-STC-75-GNU-S-12(ﾅﾝｼﾝ) |
| 10 | 六角ボルト（全ねじ，低N，SW付） | SUS304 | １６ | M８−Ｌ１４ |
| 11 | ＣＴＬ用蓋 | SUS304 | 1 | ３９用（ｔ１．０） |
| 12 | ＣＴＬ用パッキン | ｼﾘｺﾝｺﾞﾑ | 1 | ３９用 |
| 13 | レバーバンド | SUS304 | 1 | ３９用 |

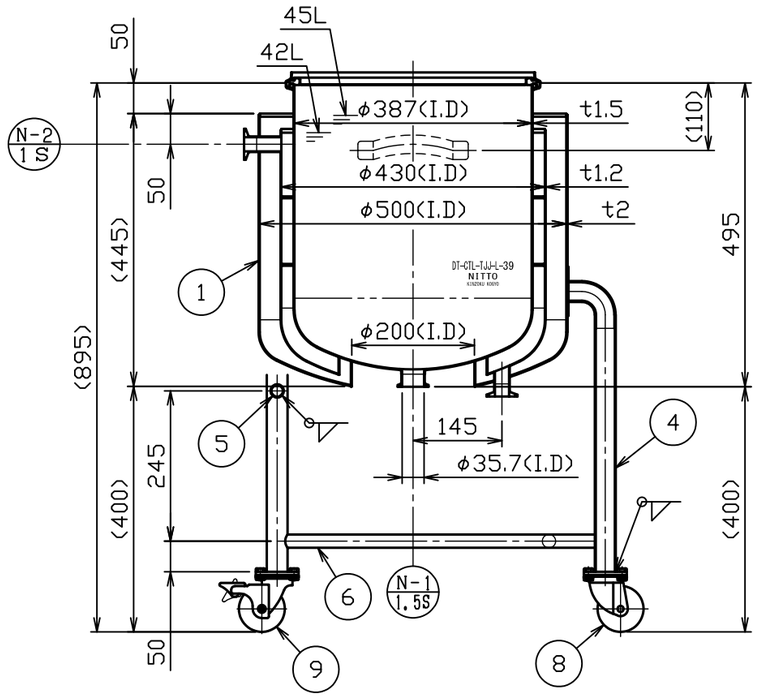


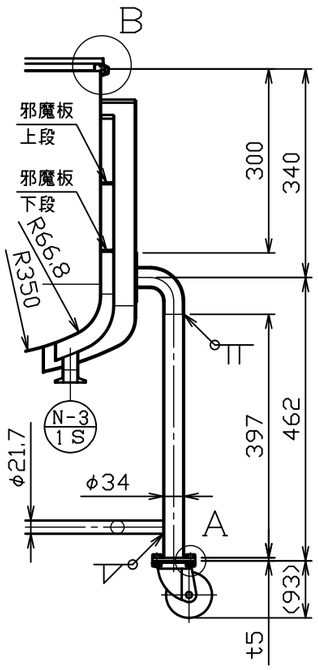


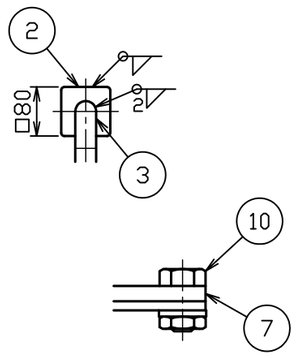


A部詳細図　S＝1：2

| 製品仕様 | |
|---|---|
| 本体使用圧力 | 常圧 |
| 本体使用温度 | 内容液沸点未満 |
| 本体容量 | 約 ４５Ｌ |
| ジャケット使用圧力 | ０ ～ ０．１６ＭＰａ |
| ジャケット使用温度 | 冷水 ～ 温水 |
| ジャケット容量 | 約 １１Ｌ |
| 重量 | 約 ３４ｋｇ |
| 適正使用積載重量 | 製品含んで ２５９ｋｇ以下 |

注記
内外面＃３２０バフ研磨
□方向ストッパー付キャスター取付
耐圧検査書付

| No. | 変 更 番 号 | 氏 名 | 日 付 |
|---|---|---|---|
| 3 | | | |
| 2 | | | |
| 1 | | | |

板金溶接組立の寸法許容差は±１％又は５ｍｍの大きい値

| | 製 図 | 設 計 | 検 図 | 承 認 |
|---|---|---|---|---|
| 氏 名 | 金子 | 金子 | 青木 | 青木 |
| 日 付 | 2020.10.21 | 2020.10.21 | | |

| | |
|---|---|
| 名称 | 鏡板型耐圧ジャケット密閉容器　断熱槽・脚付　バンド式　ＤＴ−ＣＴＬ−ＴＪＪ−Ｌ−３９ |
| 図番 | HP−1−2−0040644−0 |
| 尺度 | 1：10　1：1　1：2 |
| 参考図 | − |
| 得意先名 | 規格 |

日東金属工業株式会社