	No.	品　　名	材 質	個 数	備　　考
	1	容器	SUS304	1	t2.0(34-1-2-0037045)
△1	2	架台	ウレタン車	1	34-1-2-0037073

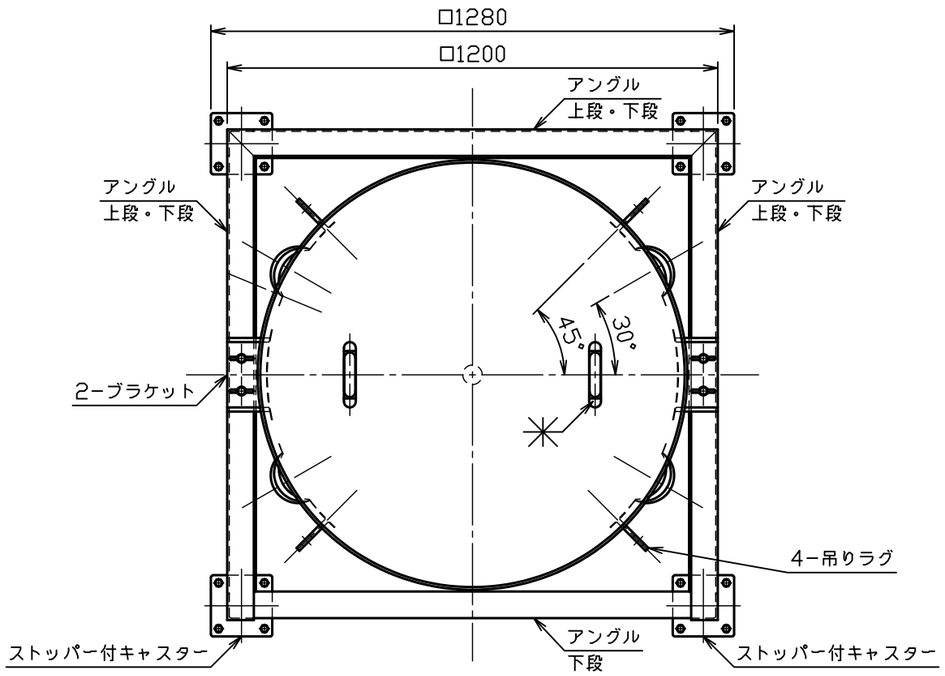

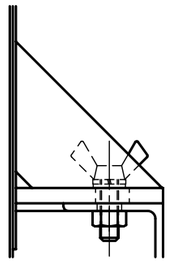

△1蝶ボルト部詳細図　S＝1：4

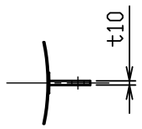

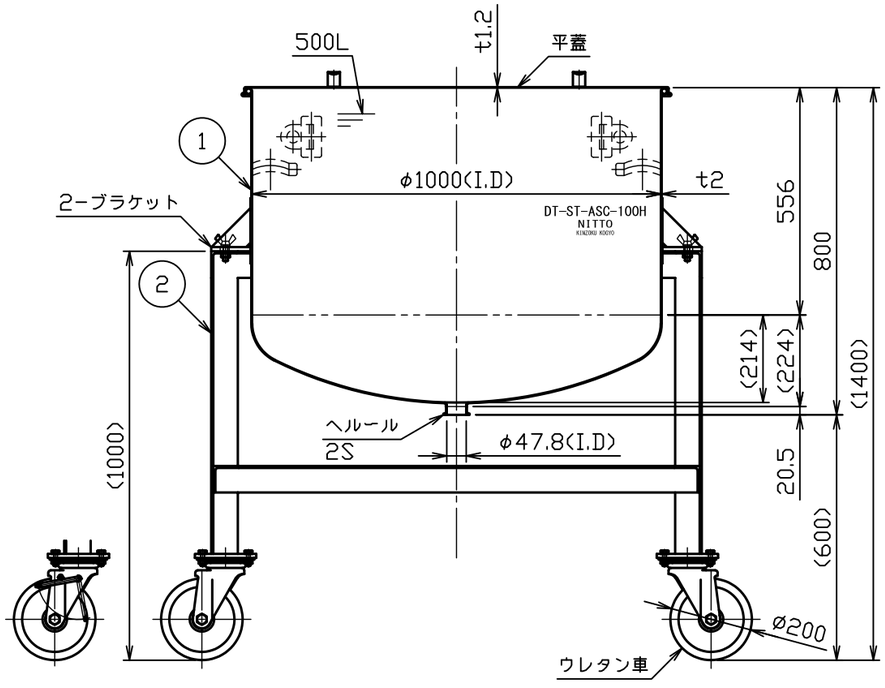

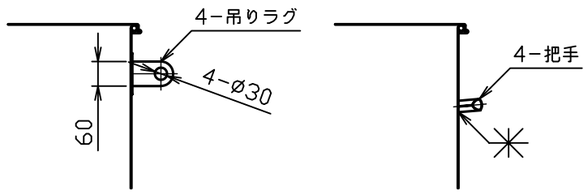

注記
内外面＃３２０バフ研磨
ただし、架台は酸洗
容量　５００Ｌ
重量　約１４１ｋｇ
（容器約６４ｋｇ、架台約７７ｋｇ）
許容荷重は製品重量を含み１１４２ｋｇ

△3			
△2			
△1	No. 17564	磯	H29.9.11
No.	変 更 番 号	氏 名	日 付

板金溶接組立の寸法許容差は±1％又は5mmの大きい値

	製 図	設 計	検 図	承 認
氏 名	鈴木	鈴木	黒木	黒木
日 付	H28.10.5	H28.10.5		

名称	鏡板型汎用容器　架台付 DT−ST−ASC−100H（平蓋付）
図番	HP−1−2−0036955−△1
尺 度	1：15　1：4
参考図	−
得意先名	規格

日東金属工業株式会社