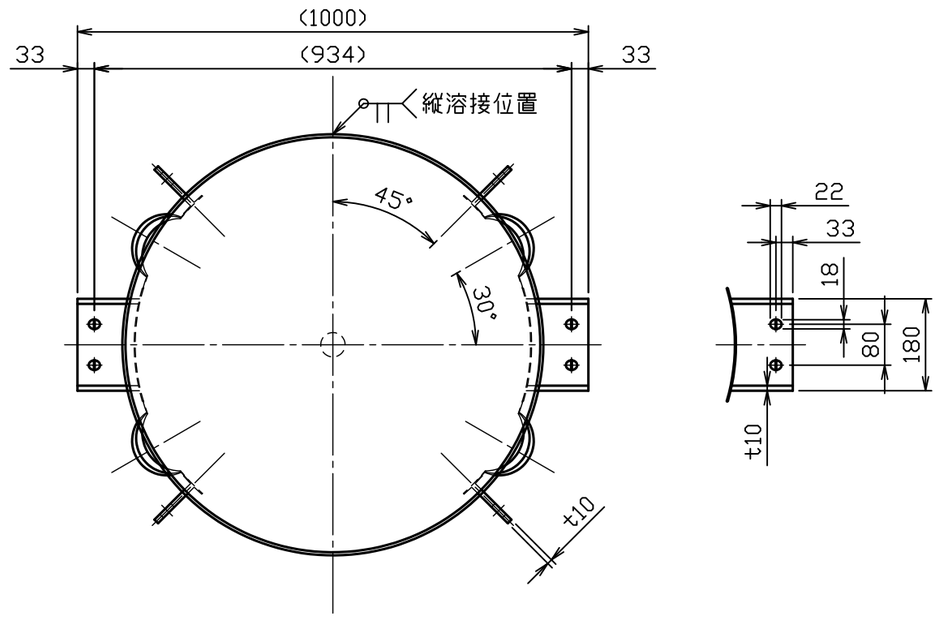

No.	品名	材質	個数	備考
1	胴板	SUS304	1	t2.0
2	鏡板	SUS316L	1	t2.0(44-1-1-0033039)
3	溶接ヘルール	SUS304	1	2S-L20.5(トーステ)
4	把手(大)	SUS304	4	規格
5	当板(A)	SUS304	2	t2.0×160×220
6	ブラケット	SUS304	2	t10(44-1-1-0037083)
7	補強板	SUS304	4	t10(44-1-1-0037088)
8	当板(B)	SUS304	4	t2.0×50×100
9	吊りラグ	SUS304	4	t10(44-1-1-0037090)
10	平蓋	SUS304	1	77用(t1.0)

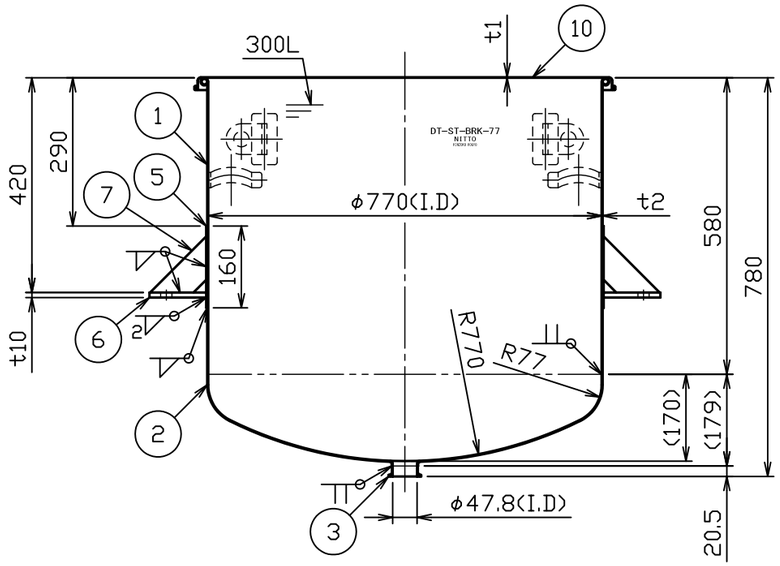

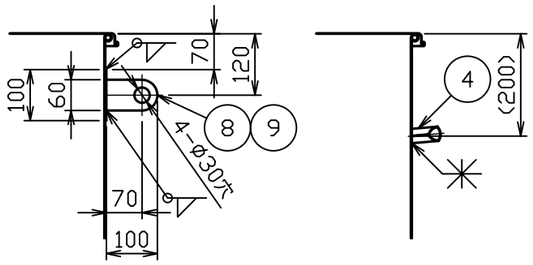

注記
内外面#320バフ研磨
容量　300L
重量　約47kg

3				名称	容器(BRK) DT-ST-ASC-77(平蓋付)
2				図番	HP-1-2-0037043-0
1					
No.	変更番号	氏名	日付	尺度	1:12
板金溶接組立の寸法許容差は±1%又は5mmの大きい値				参考図	34-1-2-0036953 得意先名 規格

	製図	設計	検図	承認
氏名	鈴木	鈴木	宮路	宮路
日付	H28.10.5	H28.10.5		

日東金属工業株式会社