No。	品　　名	材　質	個　数	備　　考
1	ジャケット容器	SUS304	1	t1.5(34-1-2-0038411)
2	架台	ﾅｲﾛﾝ･ｳﾚﾀﾝ車	1	34-1-2-0037070

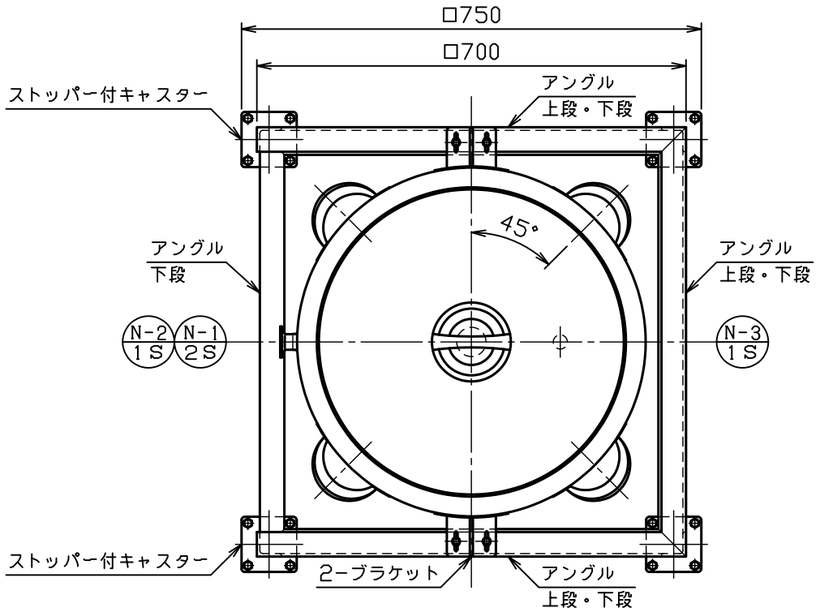

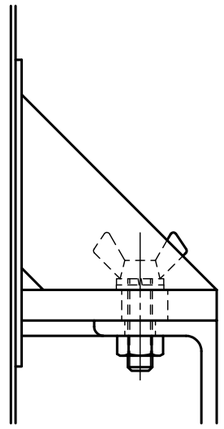

蝶ボルト部詳細図　S＝1：2

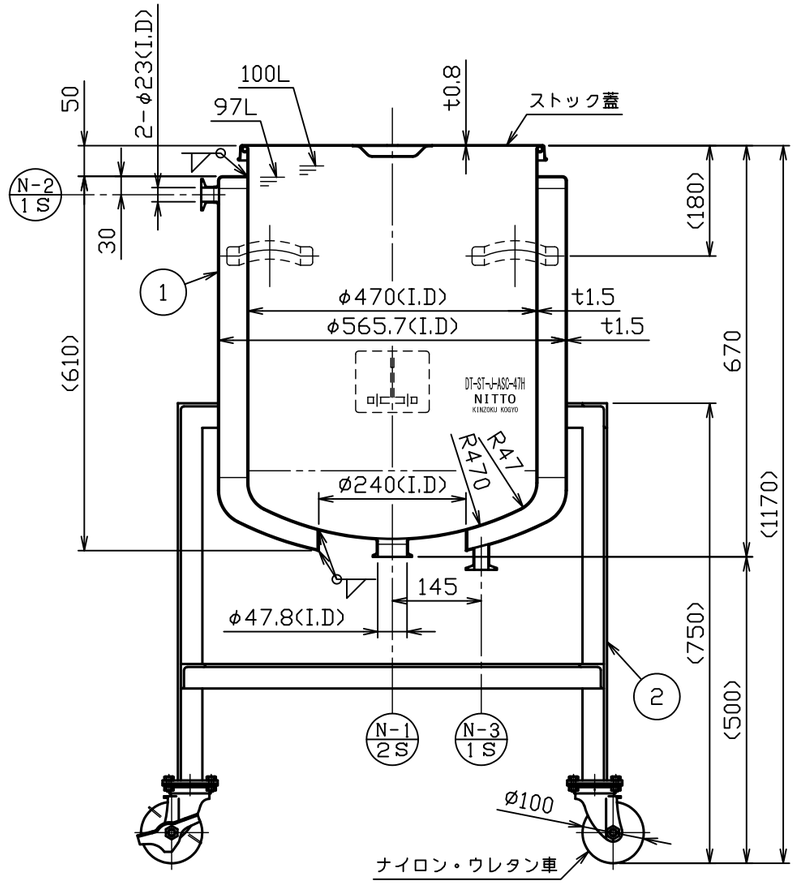

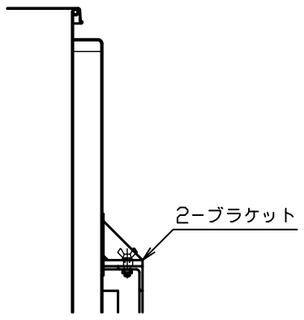

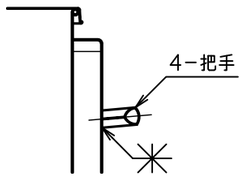

注記
内外面＃３２０バフ研磨
ただし、架台は電解研磨
容量　１００Ｌ
ジャケット全容量　約４７Ｌ
重量　約５７ｋｇ
（容器約３０ｋｇ、架台約２７ｋｇ）
許容荷重は製品重量を含み３９０ｋｇ
ジャケットは、加減圧不可

No。	変更番号	氏名	日付
3			
2			
1			

板金溶接組立の寸法許容差は±１％又は５ｍｍの大きい値

	製図	設計	検図	承認
氏名	磯	高橋	黒木	黒木
日付	H30.3.30	H30.3.24		

名称	鏡板型ジャケット汎用容器　架台付 DT-ST-J-ASC-47H（ストック蓋付）
図番	HP-1-2-0038399-0
尺度	1：10　1：2
参考図	得意先名　規格

日東金属工業株式会社