No。	品　　名	材　質	個　数	備　　考
1	ジャケット容器	SUS304	1	t1.5(34-1-2-0038412)
2	架台	ﾅｲﾛﾝ･ｳﾚﾀﾝ車	1	34-1-2-0037071

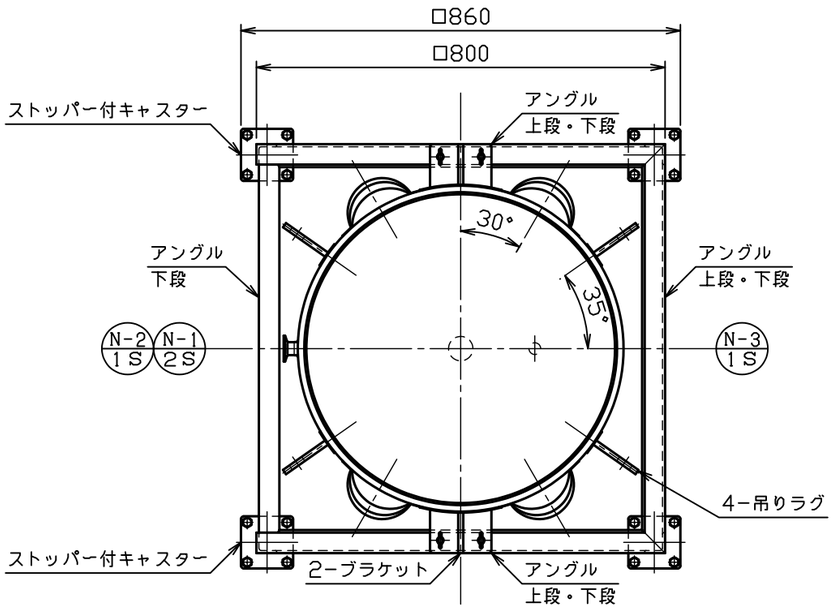

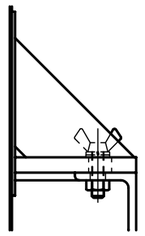

蝶ボルト部詳細図　S＝1：4

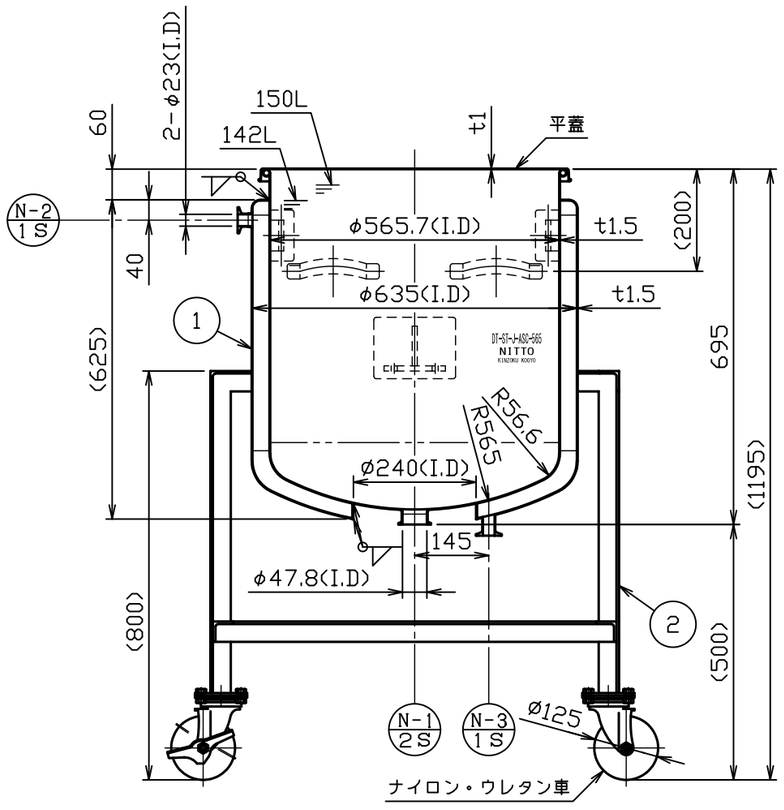

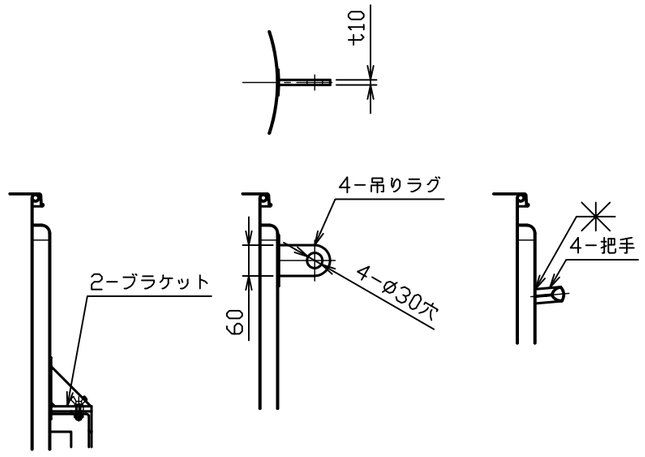

注記
内外面＃３２０バフ研磨
ただし、架台は酸洗
容量　１５０Ｌ
ジャケット全容量　約４１Ｌ
重量　約７５ｋｇ
（容器約４３ｋｇ、架台約３２ｋｇ）
許容荷重は製品重量を含み４８９ｋｇ
ジャケットは、加減圧不可

No。	変更番号	氏名	日付
3			
2			
1			

板金溶接組立の寸法許容差は±１％又は５ｍｍの大きい値

	製図	設計	検図	承認
氏名	磯	高橋	黒木	黒木
日付	H30.3.30	H30.3.24		

名称	鏡板型ジャケット汎用容器　架台付 DT−ST−J−ASC−565（平蓋付）
図番	HP−1−2−0038400−1
尺度	1：12　1：4
参考図	得意先名　規格

日東金属工業株式会社