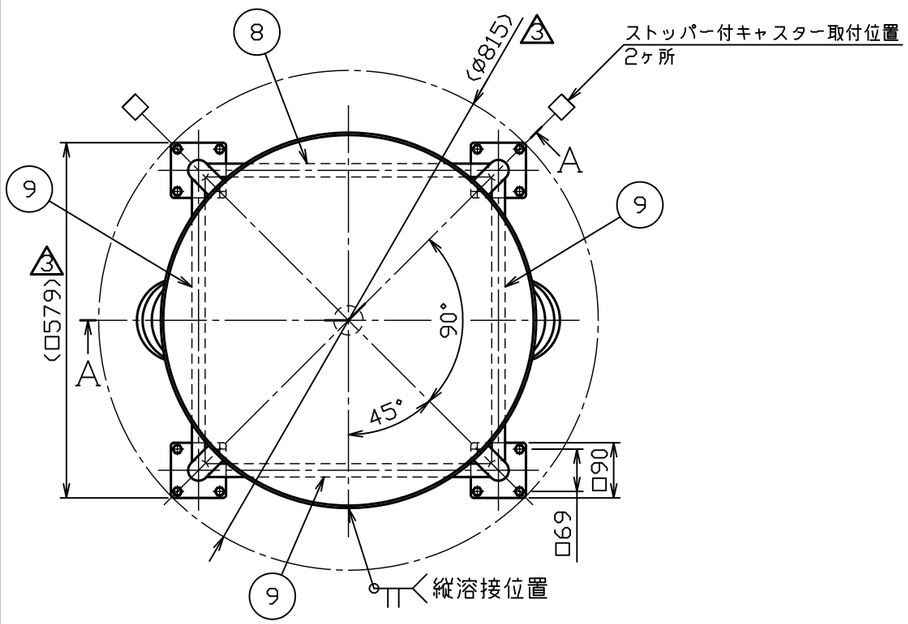

	No.	品名	材質	個数	備考
	1	胴板	SUS304	1	t1.5
	2	鏡板	SUS304	1	t1.5(44-1-1-0005292)
3	3	溶接ヘルール	SUS304	1	2S-L20.5(トーステ)
	4	把手(大)	SUS304	2	規格
	5	当板	SUS304	4	t1.5×□80
	6	ネック付エルボ	SUS304	4	φ34×t2.0
3	7	化粧パイプ(A)	SUS304	4	φ34×t1.5-L415
	8	化粧パイプ(B)	SUS304	1	φ21.7×t1.5-L463
	9	化粧パイプ(C)	SUS304	3	φ21.7×t1.5-L463
	10	キャスター取付板	SUS304	4	t5.0(44-1-1-0005054)
4 3	11	ステンレスキャスター	ﾅｲﾛﾝ･ｳﾚﾀﾝ車	2	SU-STC-100-GNU(ﾅﾝｼﾝ)
4 3	12	ストッパー付ステンレスキャスター	ﾅｲﾛﾝ･ｳﾚﾀﾝ車	2	SU-STC-100-GNU-S-2(ﾅﾝｼﾝ)
1	13	六角ボルト(全ねじ,N,SW付)	SUS304	16	M8-L16
	14	平蓋	SUS304	1	565用(t1.0)

1注記
内外面#320バフ研磨
(8)(9)化粧パイプの取付高さと方向に注意
容量　150L
適正使用積載荷重は製品重量を含んで
390kg以下で使用してください
キャスター金具はステンレス製

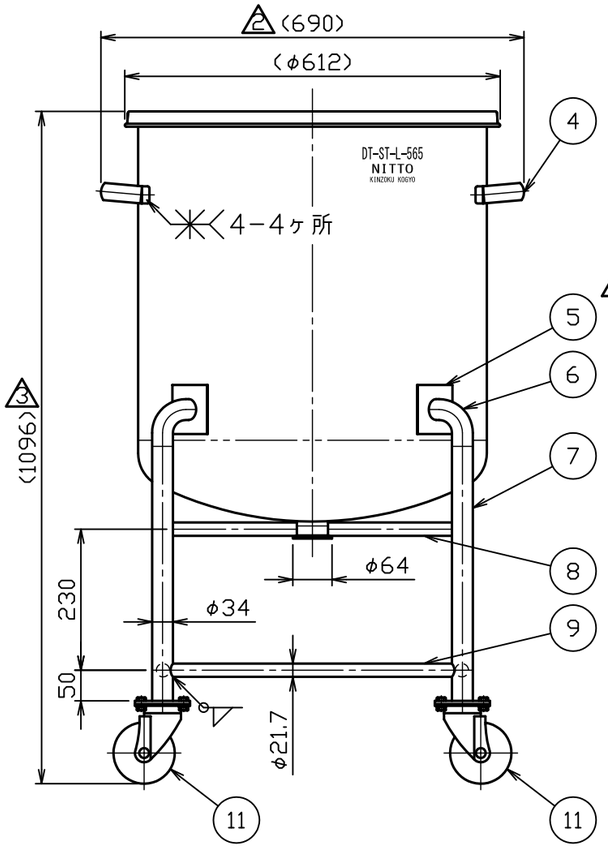

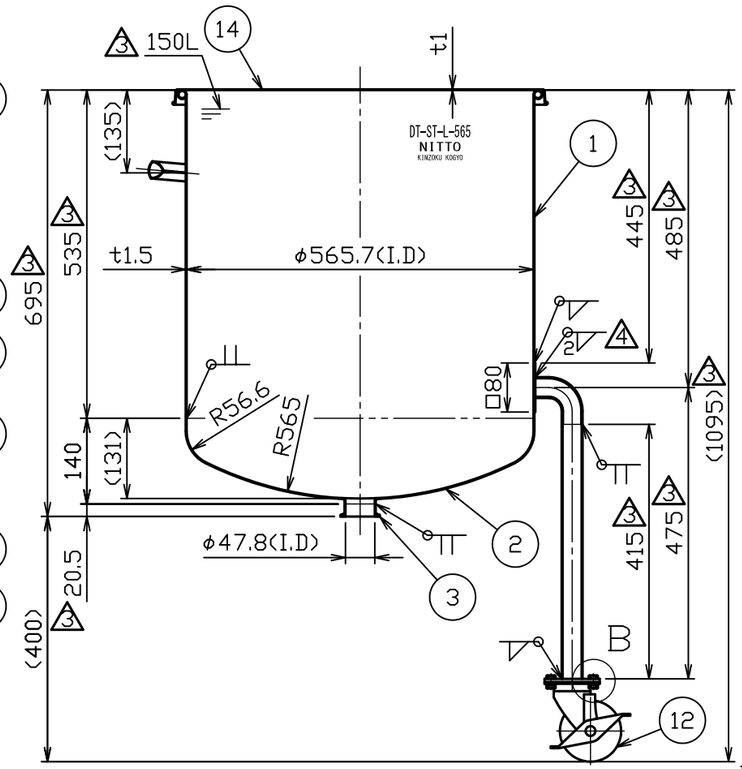

A－A断面図

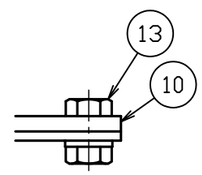

B部詳細図　S＝1：2

4	No. 12568	原口	H24.9.8
3	No. 10504	鈴木	H22.6.7
2	No. 06014	新井	H18.7.14
1	No. 05007	小黒	H17.2.23
No.	変更番号	氏名	日付

板金溶接組立の寸法許容差は±1%又は5mmの大きい値

	製図	設計	検図	承認
氏名	小黒	小黒	鈴木	鈴木
日付	H15.11.25	H15.11.25		

3

名称	鏡板型汎用容器　脚付 DT-ST-L-565(平蓋付)
図番	HP-1-2-0021776-4
尺度	1:10　1:2
参考図	得意先名　規格

日東金属工業株式会社

1 図面整理