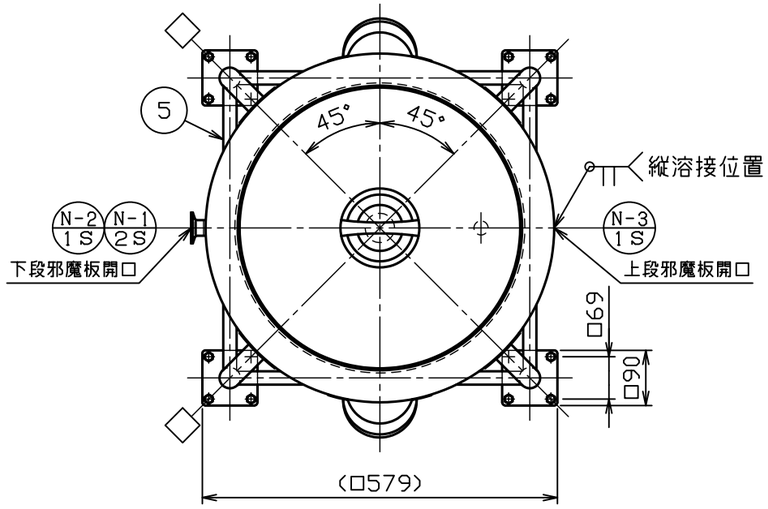

No.	品名	材質	個数	備考
1	容器本体	SUS304	1	t2.0/t1.5(34-1-2-0040453)
2	当板	SUS304	4	t１．５×□８０
3	ネック付エルボ	SUS304	4	φ３４×ｔ２．０
4	化粧パイプ（Ａ）	SUS304	4	φ３４×ｔ１．５－Ｌ３９０
5	化粧パイプ（Ｂ）	SUS304	1	φ21.7Xt1.5-L463
6	化粧パイプ（Ｃ）	SUS304	3	φ21.7Xt1.5-L463
7	キャスター取付板	SUS304	4	t5.0(44-1-1-0005054)
8	ステンレスキャスター	ﾅｲﾛﾝ･ｳﾚﾀﾝ車	2	SU-STC-100-GNU(ﾅﾝｼﾝ)
9	ストッパー付ステンレスキャスター	ﾅｲﾛﾝ･ｳﾚﾀﾝ車	2	SU-STC-100-GNU-S-2(ﾅﾝｼﾝ)
１０	六角ボルト（全ねじ，低N，ＳＷ付）	SUS304	１６	Ｍ８－Ｌ１６
１１	ストック蓋	SUS304	1	４３用（ｔ０．８）

製品仕様	
本体使用圧力	常圧
本体使用温度	内容液沸点未満
本体容量	約 ６０Ｌ
ジャケット使用圧力	０ ～ ０．１６ＭＰａ
ジャケット使用温度	冷水 ～ 温水
ジャケット容量	約 １３Ｌ
重量	約 ４６ｋｇ
適正使用積載重量	製品含んで ３９０ｋｇ以下

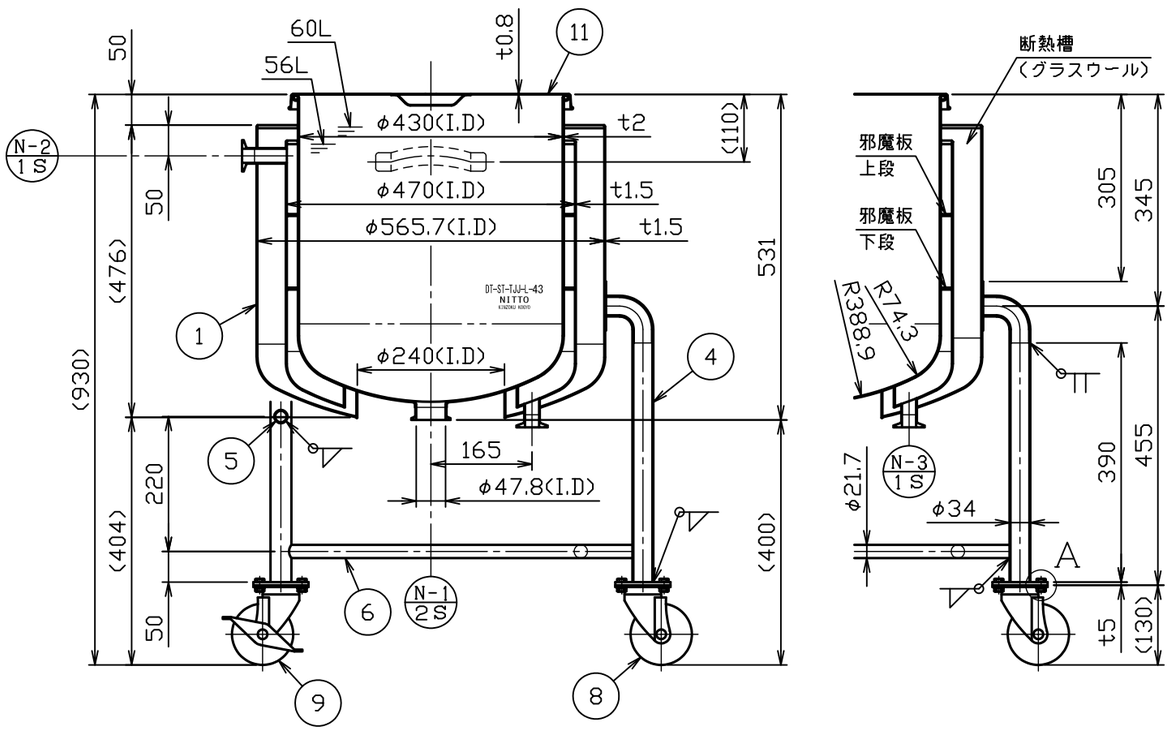

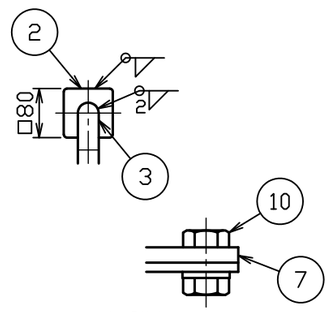

A部詳細図　S＝１：２

注記
内外面＃３２０バフ研磨
□方向ストッパー付キャスター取付
耐圧検査書付

No.	変更番号	氏名	日付
3			
2			
1			

板金溶接組立の寸法許容差は±１％又は５ｍｍの大きい値

	製図	設計	検図	承認
氏名	小野寺	小野寺	青木	青木
日付	2020.9.30	2020.9.30		

名称	鏡板型耐圧ジャケット汎用容器　断熱槽・脚付 DT－ST－TJJ－L－43（ストック蓋付）
図番	HP－1－2－0040452－0
尺度	１：１０　１：２
参考図	－
得意先名	規格

日東金属工業株式会社