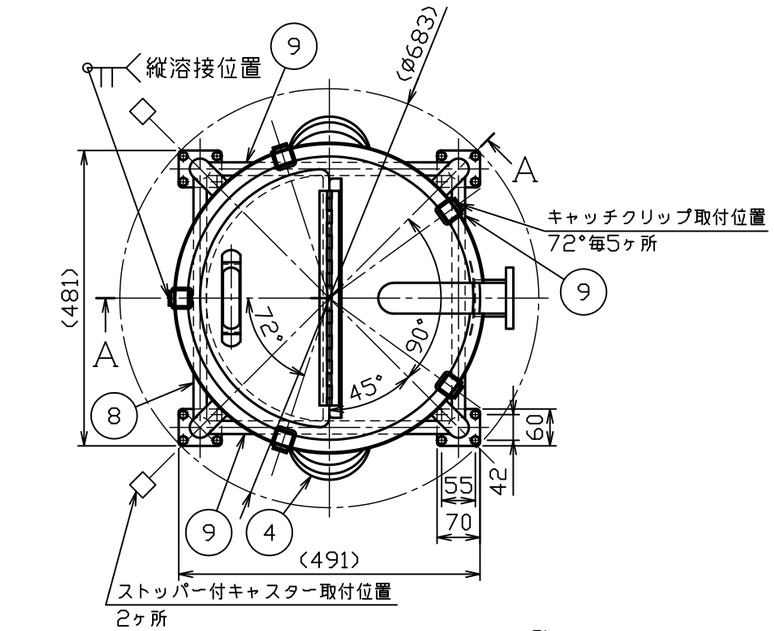

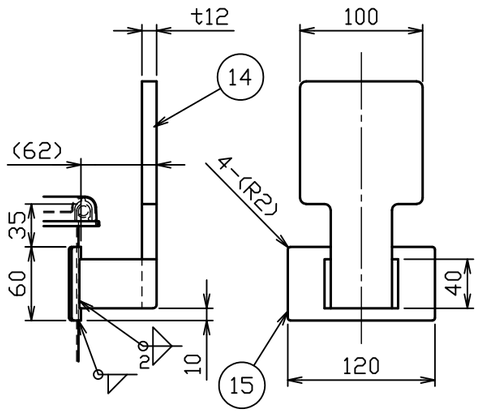

C部詳細図 S＝1：5

No.	品名	材質	個数	備考
1	胴板	SUS304	1	t１．５
2	鏡板	SUS304	1	t1.5(44-1-1-0028650)
3	溶接ヘルール	SUS304	1	2S-L20.5(トーステ)
4	把手（大）	SUS304	2	規格
5	当板（A）（角部R加工）	SUS304	4	t１．５×□８０
6	ネック付エルボ	SUS304	4	φ３４×t２．０
7	化粧パイプ（A）	SUS304	4	φ34Xt1.5-L432
8	化粧パイプ（B）	SUS304	1	φ21.7Xt1.5-L395
9	化粧パイプ（C）	SUS304	3	φ21.7Xt1.5-L395
１０	キャスター取付板	SUS304	4	t5.0(44-1-1-0002123)
１１	ステンレスキャスター	ﾅｲﾛﾝ･ｳﾚﾀﾝ車	2	SU-STC-75-GNU(ﾅﾝｼﾝ)
１２	ストッパー付ステンレスキャスター	ﾅｲﾛﾝ･ｳﾚﾀﾝ車	2	SU-STC-75-GNU-S-12(ﾅﾝｼﾝ)
１３	六角ボルト（全ねじ，低N，SW付）	SUS304	１６	M８－L１４
１４	カクハン機座	SUS304	1	t12(44-1-2-0039916)
１５	当板（B）（角部R加工）	SUS304	1	t２．０×６０×１２０
１６	投入蓋	SUS304	1	t1.0(34-1-2-0039910)
１７	A型パッキン	ｼﾘｺﾝｺﾞﾑ	1	４７用
１８	キャッチクリップ	SUS304	5	規格

注記
内外面＃３２０バフ研磨
容量　１００L
許容荷重は製品重量を含み　２５９ｋｇ

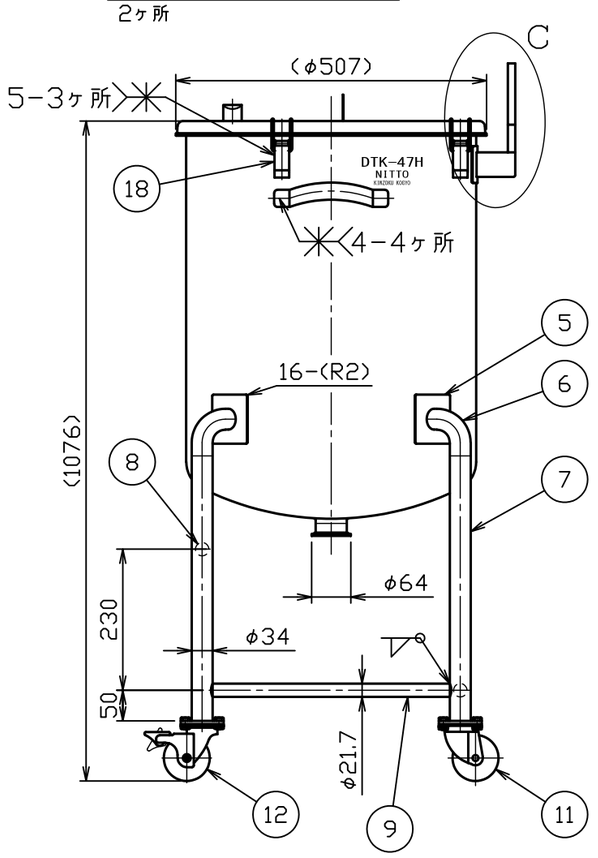

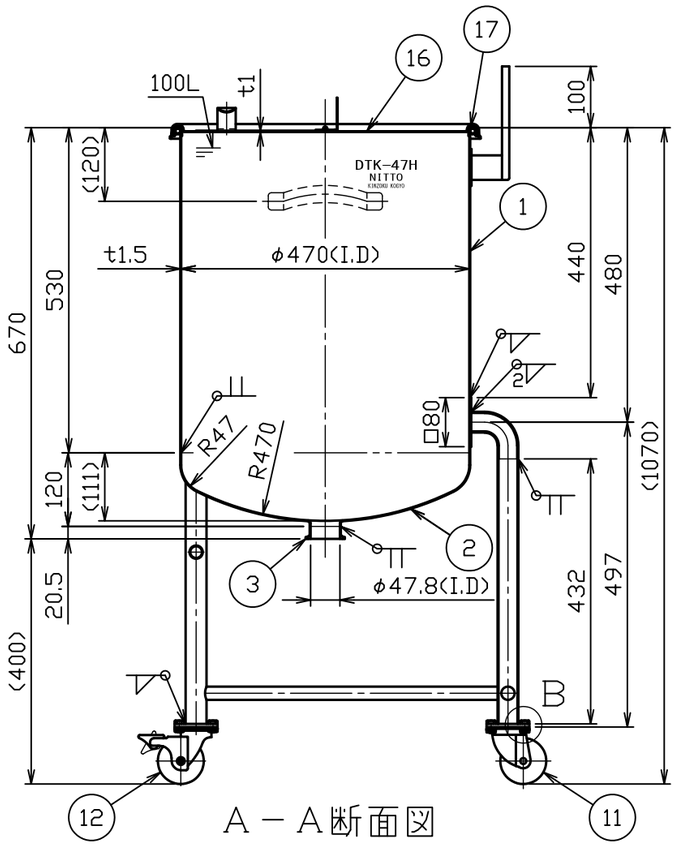

A－A断面図

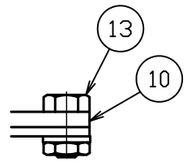

B部詳細図　S＝1：2

3			
2			
1			
No.	変更番号	氏名	日付

板金溶接組立の寸法許容差は±1％又は5mmの大きい値

	製図	設計	検図	承認
氏名	前澤	前澤	青木	青木
日付	2020.7.14	2020.7.14		

名称	カクハン機座付鏡板型容器 DTK－47H－PO
図番	HP-1-2-0039962-0
尺度	1：10　1：5　1：2
参考図	得意先名　規格

日東金属工業株式会社